Inhaltsverzeichnis Artikelliste GERA Leuchten

Wandleuchte 2P3
Unterbauleuchte 2P3
Rahmen / Haken

Lichtbord

Konstruktionsboden
Einlegeboden
Glasablage
Einbauleuchte
Einbauleuchte abgeblendet
Pendelleuchte 20 x 10
Lichtbox

Lichtreling
Lichtreling mit Glasablage
Zubehör für Lichtreling mit Glasablage
Pendelleuchte 40 x 10
Pendelleuchte 40 x 40
Pendelleuchte 10 x 40 V2
Unterbauleuchte 40x10
Innenschrankleuchte
Deckenleuchte 40 x 40
Wandleuchte schwenkbar
Stehleuchte 40x40
Lichtbrücke hängend
Lichtbrücke
Wandregal 100

Inhaltsverzeichnis Artikelliste GERA Leuchten

Lichtbord 100
Lichtregal Q40
Lichtregal 100
Lichtregal 200
Sideboard 100
Sideboard 200

Auszugbeleuchtung
Profilleuchte
Profilleuchte 36°

Wandleuchte mit Metallblende
Garderobenleuchte mit Metallblende

GERA Glasbodenträger

GERA Profileinbauleuchte

GERA Stehleuchte AVION

GERA Wandleuchte AVION

GERA Einbaustrahler rund

GERA Einbaustrahler quadratisch

Inhaltsverzeichnis Artikelliste GERA Leuchten

GERA Trafo LED

GERA Steuerungssystem LED mit Bewegungsmelder

GERA Steuerungssystem LED mit Funkschalter

GERA Steuerungssystem LED mit Sensorschalter im Gehäuse

GERA Steuerungssystem LED Weißadaption mit Funklichtsteuerung

GERA Steuerungssystem LED Weißadaption mit Funkfernbedienung

GERA Steuerungssystem LED Farbadaption mit Funkfernbedienung

GERA Steuerungssystem LED Weißadaptionmit Microknopfschalter im Gehäuse

GERA Steuerungssystem LED Farbadaption RGB-W mit Funklichtsteuerung

GERA Steuerungssystem LED Farbadaption RGB mit Fernbedienung

Wandleuchte 2P3

www.gera-leuchten.de

Artikelliste 05.07.2024

Wandleuchte Weißadaption, Microknopfschalter

Länge mm	aluminiumfarbig	edelstahlfarbig	schwarz
	Artikel-Nr.	Artikel-Nr.	Artikel-Nr.
900	**230 200**	**230 210**	**230 230**
1200	**230 201**	**230 211**	**230 231**
1500	**230 202**	**230 212**	**230 232**
1800	**230 203**	**230 213**	**230 233**
2100	**230 204**	**230 214**	**230 234**
2400	**230 205**	**230 215**	**230 235**

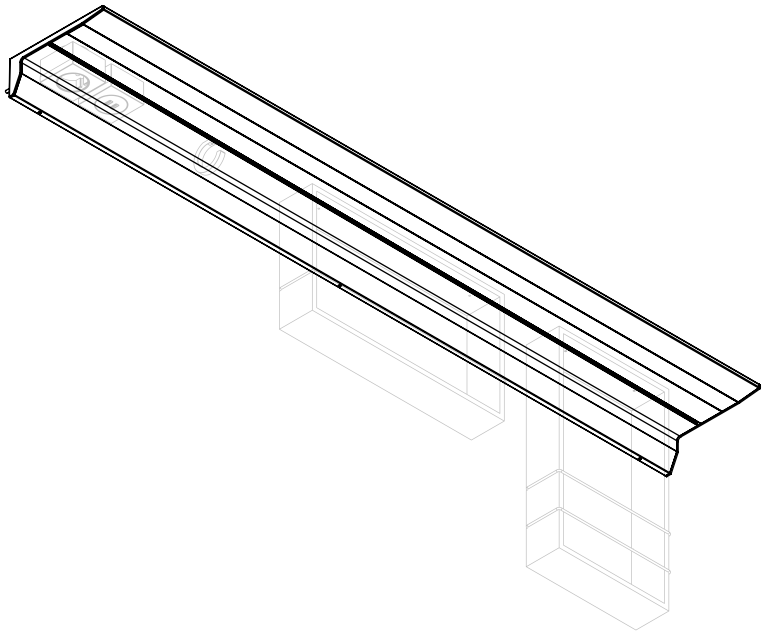

Zubehör auf separater Artikelliste

Wandleuchte 2P3

www.gera-leuchten.de

Artikelliste 05.07.2024

Wandleuchte Weißadaption, Microknopfschalter

Länge mm	aluminiumfarbig	edelstahlfarbig	schwarz
	Artikel-Nr.	Artikel-Nr.	Artikel-Nr.
500 - 1000	**230 131**	**230 151**	**230 301**
1001 - 1250	**230 132**	**230 152**	**230 302**
1251 - 1500	**230 133**	**230 153**	**230 303**
1501 - 1750	**230 134**	**230 154**	**230 304**
1751 - 2000	**230 135**	**230 155**	**230 305**
2001 - 2250	**230 136**	**230 156**	**230 306**
2251 - 2500	**230 137**	**230 157**	**230 307**
2501 - 2750	**230 138**	**230 158**	**230 308**
2751 - 3000	**230 139**	**230 159**	**230 309**
3001 - 3250	**230 140**	**230 160**	**230 310**
3251 - 3500	**230 141**	**230 161**	**230 311**

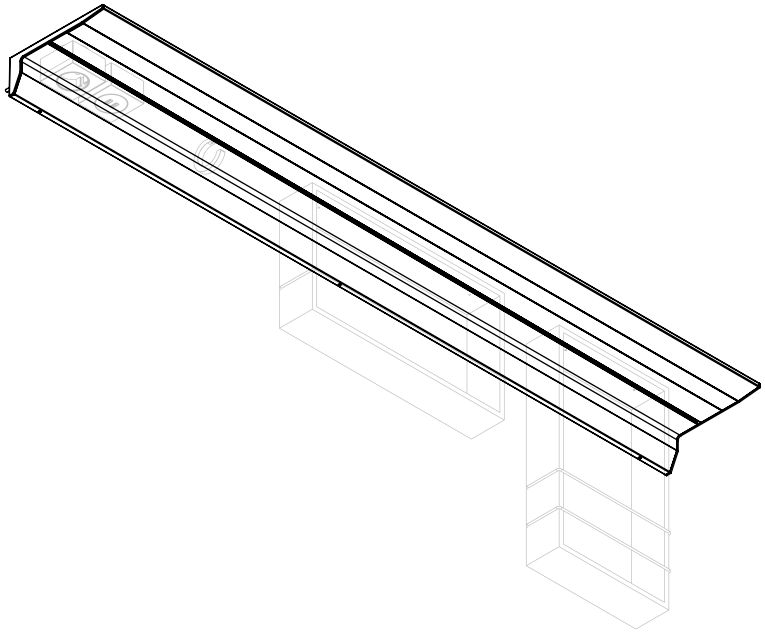

Zubehör auf separater Artikelliste

Unterbauleuchte 2P3

www.gera-leuchten.de

Artikelliste 05.07.2024

Wandleuchte Weißadaption, Microknopfschalter

Länge mm	aluminiumfarbig	edelstahlfarbig	schwarz
	Artikel-Nr.	Artikel-Nr.	Artikel-Nr.
900	**231 200**	**231 210**	**231 320**
1200	**231 201**	**231 211**	**231 321**
1500	**231 202**	**231 212**	**231 322**
1800	**231 203**	**231 213**	**231 323**
2100	**231 204**	**231 214**	**231 324**
2400	**231 205**	**231 215**	**231 325**

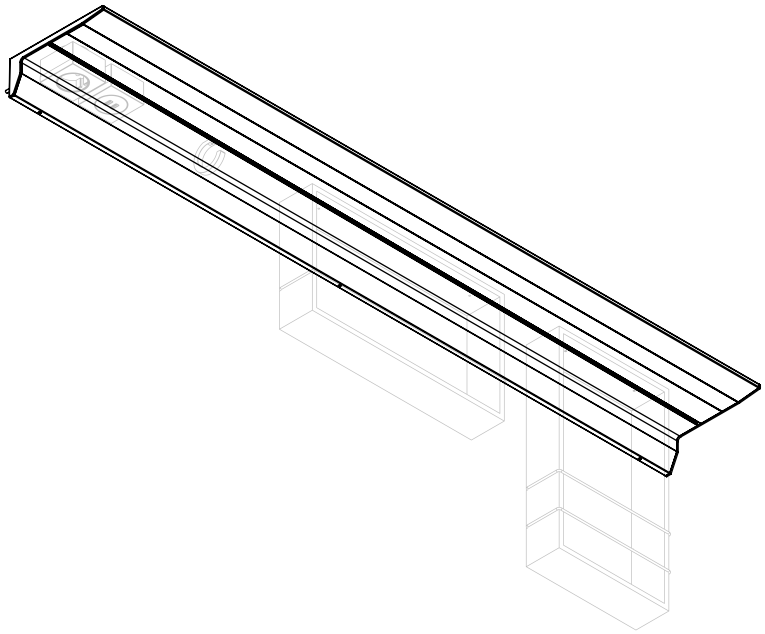

Zubehör auf separater Artikelliste

Unterbauleuchte 2P3

www.gera-leuchten.de

Artikelliste 05.07.2024

Wandleuchte Weißadaption, Microknopfschalter

Länge mm	aluminiumfarbig	edelstahlfarbig	schwarz
	Artikel-Nr.	Artikel-Nr.	Artikel-Nr.
500 - 1000	**231 131**	**231 151**	**231 301**
1001 - 1250	**231 132**	**231 152**	**231 302**
1251 - 1500	**231 133**	**231 153**	**231 303**
1501 - 1750	**231 134**	**231 154**	**231 304**
1751 - 2000	**231 135**	**231 155**	**231 305**
2001 - 2250	**231 136**	**231 156**	**231 306**
2251 - 2500	**231 137**	**231 157**	**231 307**
2501 - 2750	**231 138**	**231 158**	**231 308**
2751 - 3000	**231 139**	**231 159**	**231 309**
3001 - 3250	**231 140**	**231 160**	**231 310**
3251 - 3500	**231 141**	**231 161**	**231 311**

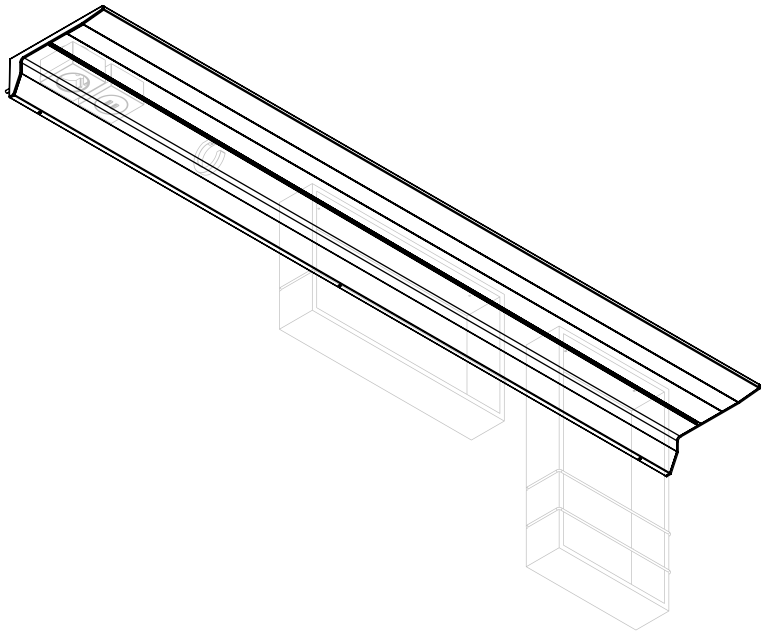

Zubehör auf separater Artikelliste

Zubehör für Wandleuchte 2P3 und Unterbauleuchte 2P3

www.gera-leuchten.de

Artikelliste 05.07.2024

Zubehör

	aluminiumfarbig	edelstahlfarbig	schwarz
	Artikel-Nr.	Artikel-Nr.	Artikel-Nr.
Steckdose Schuko 230V	**230 020**	**230 120**	**230 081**
USB Ladesteckdose	**230 021**	**230 121**	**230 082**
Haken	**230 072**	**230 075**	**230 074**

	Artikel-Nr.
Rahmen waagerecht	**230 111**
Rahmen senkrecht	**230 112**
Anschlussleitung	**710 259**

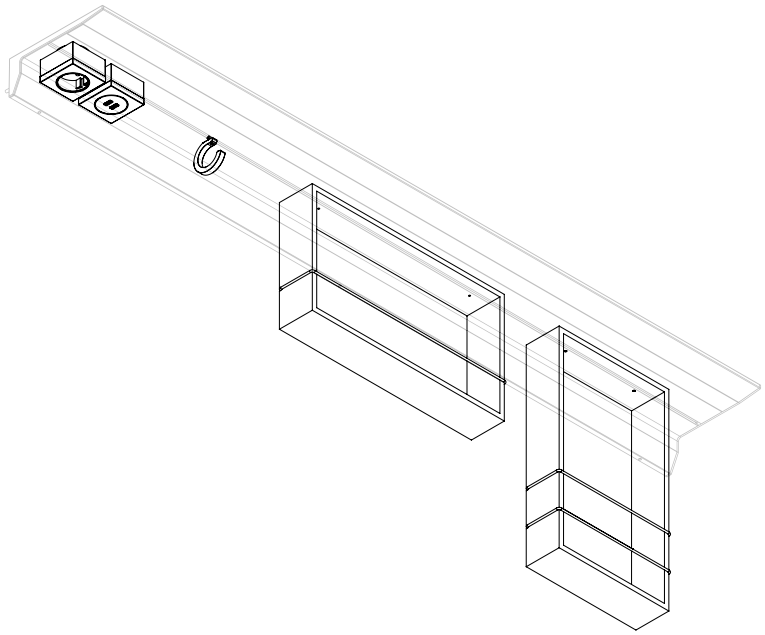

Lichtbord

www.gera-leuchten.de

Artikelliste 05.07.2024

Lichtfarben

Oberseite Farbadaption / Unterseite warmweiß

Länge mm	aluminiumfarbig	edelstahlfarbig
	Artikel-Nr.	Artikel-Nr.
900	**031 021**	**032 021**
1200	**031 022**	**032 022**
1500	**031 023**	**032 023**
1800	**031 024**	**032 024**
2100	**031 025**	**032 025**
2400	**031 026**	**032 026**

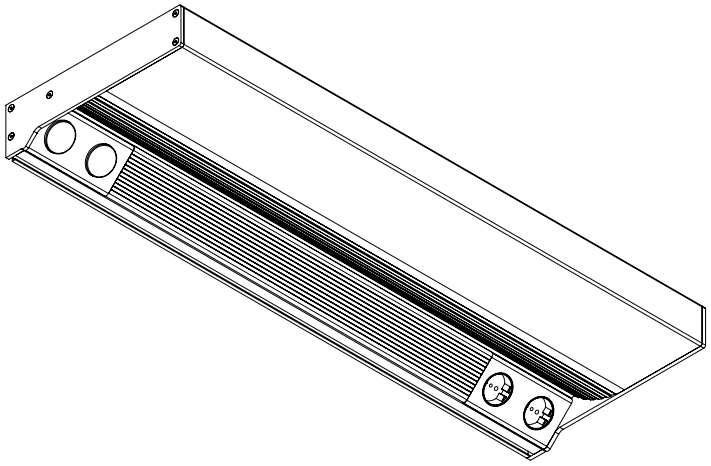

Sonderlängen auf Anfrage

Lichtbord

www.gera-leuchten.de

Artikelliste 05.07.2024

Lichtfarben

Oberseite Farbadaption / Unterseite warmweiß

Länge mm	aluminiumfarbig	edelstahlfarbig
	Artikel-Nr.	Artikel-Nr.
500 - 1000	**031 050**	**032 070**
1001 - 1250	**031 051**	**032 071**
1251 - 1500	**031 052**	**032 072**
1501 - 1750	**031 053**	**032 073**
1751 - 2000	**031 054**	**032 074**
2001 - 2250	**031 055**	**032 075**
2251 - 2500	**031 056**	**032 076**
2501 - 2750	**031 057**	**032 077**
2751 - 3000	**031 058**	**032 078**
3001 - 3250	**031 059**	**032 079**
3251 - 3500	**031 060**	**032 080**

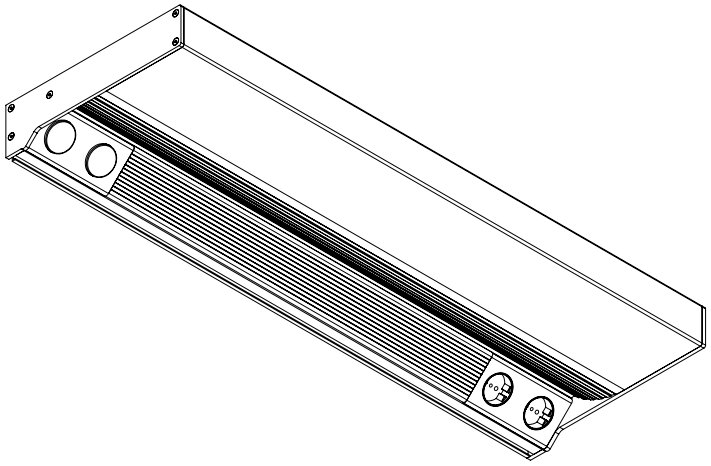

Sonderlängen auf Anfrage

Zubehör für Lichtbord

www.gera-leuchten.de

Artikelliste 05.07.2024

Zubehör

	aluminiumfarbig	edelstahlfarbig
	Artikel-Nr.	Artikel-Nr.
Steckdose Schuko 230V	**031 010**	**032 010**
USB Ladesteckdose	**031 011**	**032 011**
Hakenleiste 380 mm	**890 020**	**890 025**

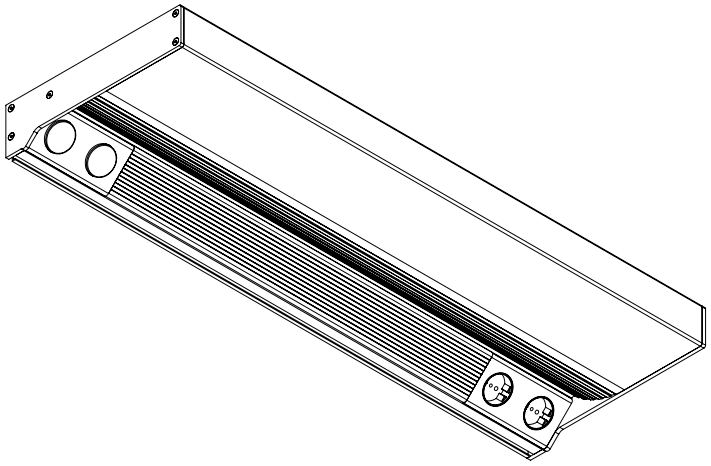

Sonderlängen auf Anfrage

Konstruktionsboden

www.gera-leuchten.de

Artikelliste 05.07.2024

Lichtfarbe Weißadaption

L x B x H mm	Watt	aluminiumfarbig	edelstahlfarbig
		Artikel-Nr.	Artikel-Nr.
600 x 330 x 19	20,5	**400 264**	**400 284**
900 x 330 x 19	26	**400 266**	**400 286**
1200 x 330 x 19	35	**400 269**	**400 289**

GERA Steuerungssysteme

Diese Leuchte wird mit einem externen elektronischen GERA Steuerungssystem betrieben.

Passende GERA Steuerungssysteme siehe Artikelliste.

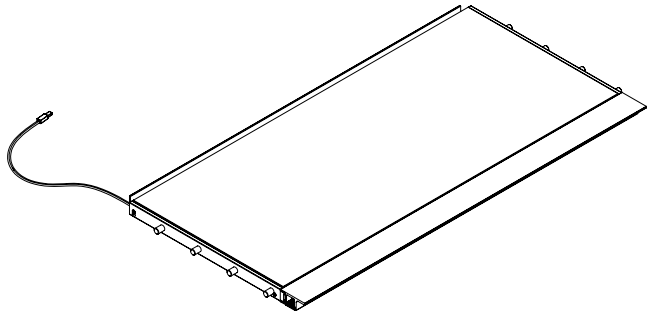

Sondermaße auf Anfrage

lichte Innenschrankmaße angeben

Konstruktionsboden

www.gera-leuchten.de

Artikelliste 05.07.2024

mit Sensorschalter
Lichtfarbe neutralweiß

L x B x H mm	Watt	aluminiumfarbig	edelstahlfarbig
		Artikel-Nr.	Artikel-Nr.
600 x 330 x 19	20,5	**400 314**	**400 334**
900 x 330 x 19	26	**400 316**	**400 336**
1200 x 330 x 19	35	**400 319**	**400 339**

mit Sensorschalter
Lichtfarbe warmweiß

L x B x H mm	Watt	aluminiumfarbig	edelstahlfarbig
		Artikel-Nr.	Artikel-Nr.
600 x 330 x 19	20,5	**400 324**	**400 344**
900 x 330 x 19	26	**400 326**	**400 346**
1200 x 330 x 19	35	**400 329**	**400 349**

GERA Steuerungssysteme

Diese Leuchte wird mit einem externen elektronischen GERA Steuerungssystem betrieben.

Passende GERA Steuerungssysteme siehe Artikelliste.

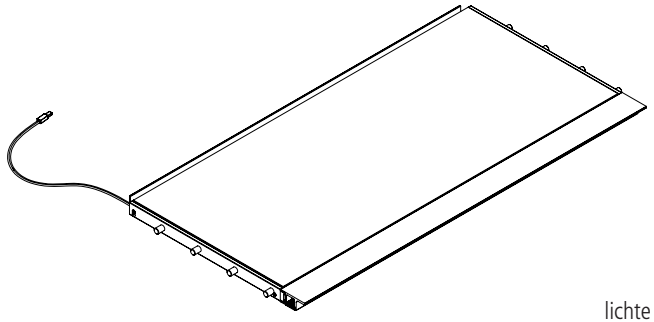

Sondermaße auf Anfrage
lichte Innenschrankmaße angeben

Einlegeboden

www.gera-leuchten.de

Artikelliste 05.07.2024

Lichtfarbe Weißadaption

L x B x H mm	Watt	aluminiumfarbig	edelstahlfarbig
		Artikel-Nr.	Artikel-Nr.
600 x 330 x 19	10,5	**401 214**	**401 234**
900 x 330 x 19	13	**401 216**	**401 236**
1200 x 330 x 19	17,5	**401 219**	**401 239**

GERA Steuerungssysteme

Diese Leuchte wird mit einem externen elektronischen GERA Steuerungssystem betrieben.

Passende GERA Steuerungssysteme siehe Artikelliste.

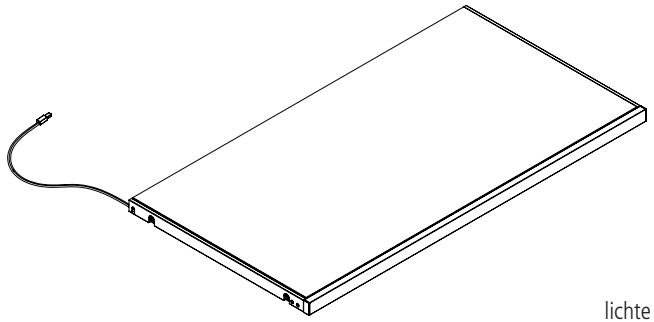

Sondermaße auf Anfrage
lichte Innenschrankmaße angeben

Einlegeboden

www.gera-leuchten.de

Artikelliste 05.07.2024

mit Innenschranksensor
Lichtfarbe neutralweiß

L x B x H mm	Watt	aluminiumfarbig	edelstahlfarbig
		Artikel-Nr.	Artikel-Nr.
600 x 330 x 19	10,5	**401 254**	**401 274**
900 x 330 x 19	13	**401 256**	**401 276**
1200 x 330 x 19	17,5	**401 259**	**401 279**

mit Innenschranksensor
Lichtfarbe warmweiß

L x B x H mm	Watt	aluminiumfarbig	edelstahlfarbig
		Artikel-Nr.	Artikel-Nr.
600 x 330 x 19	10,5	**401 264**	**401 284**
900 x 330 x 19	13	**401 266**	**401 286**
1200 x 330 x 19	17,5	**401 269**	**401 289**

GERA Steuerungssysteme

Diese Leuchte wird mit einem externen elektronischen GERA Steuerungssystem betrieben.

Passende GERA Steuerungssysteme siehe Artikelliste.

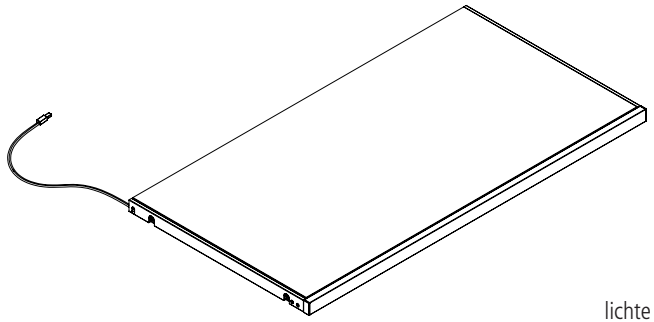

Sondermaße auf Anfrage
lichte Innenschrankmaße angeben

Glasablage

www.gera-leuchten.de

Artikelliste 05.07.2024

Lichtfarbe Weißadaption

Länge mm	aluminiumfarbig	edelstahlfarbig	schwarz
	Artikel-Nr.	Artikel-Nr.	Artikel-Nr.
600	**403 121**	**403 131**	**403 211**
900	**403 122**	**403 132**	**403 212**
1200	**403 123**	**403 133**	**403 213**

mit Netzanschlußkabel
Lichtfarbe Weißadaption

Länge mm	aluminiumfarbig	edelstahlfarbig	schwarz
	Artikel-Nr.	Artikel-Nr.	Artikel-Nr.
600	**403 151**	**403 161**	**403 221**
900	**403 152**	**403 162**	**403 222**
1200	**403 153**	**403 163**	**403 223**

	Artikel-Nr.
Anschlußleitung	**710 259**

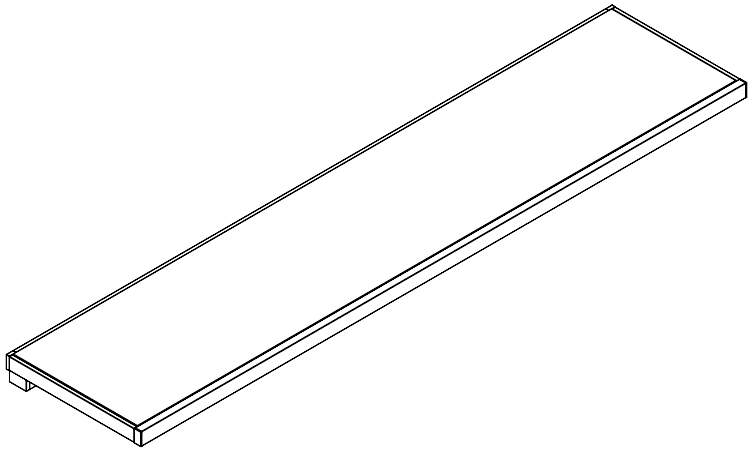

Sonderlängen auf Anfrage

Einbauleuchte

www.gera-leuchten.de

Artikelliste 05.07.2024

Leuchte mit Sensorschalter, berührungslos schaltbar
Lichtfarbe neutralweiß

Länge mm	Watt	aluminiumfarbig	schwarz
		Artikel-Nr.	Artikel-Nr.
600	12	**412 041**	**412 131**
900	17,5	**412 042**	**412 132**
1200	23,5	**412 043**	**412 133**
1500	29	**412 044**	**412 134**
1800	35	**412 045**	**412 135**
2100	40,5	**412 046**	**412 136**
2400	46,5	**412 047**	**412 137**

Leuchte mit Sensorschalter, berührungslos schaltbar
Lichtfarbe warmweiß

Länge mm	Watt	aluminiumfarbig	schwarz
		Artikel-Nr.	Artikel-Nr.
600	12	**412 051**	**412 141**
900	17,5	**412 052**	**412 142**
1200	23,5	**412 053**	**412 143**
1500	29	**412 054**	**412 144**
1800	35	**412 055**	**412 145**
2100	40,5	**412 056**	**412 146**
2400	46,5	**412 057**	**412 147**

GERA Steuerungssysteme

Diese Leuchte wird mit einem externen elektronischen GERA Steuerungssystem betrieben.

Passende GERA Steuerungssysteme siehe Artikelliste.

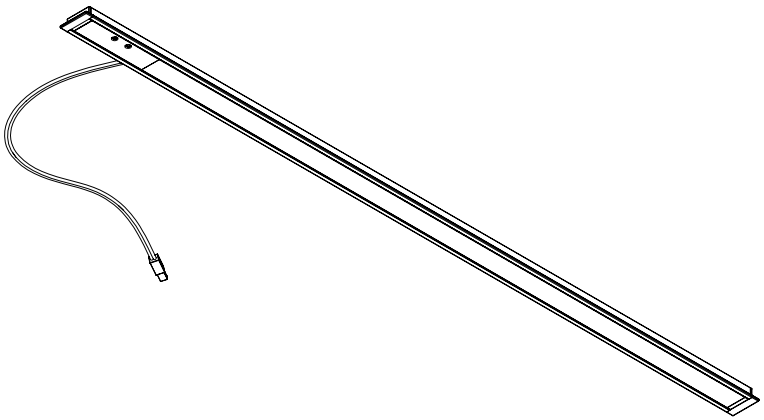

Sonderlängen auf Anfrage

Einbauleuchte

www.gera-leuchten.de

Artikelliste 05.07.2024

Lichtfarbe Weißadaption

Länge mm	Watt	aluminiumfarbig	schwarz
		Artikel-Nr.	Artikel-Nr.
600	9	**412 081**	**412 121**
900	13,5	**412 082**	**412 122**
1200	17,5	**412 083**	**412 123**
1500	22	**412 084**	**412 124**
1800	26,5	**412 085**	**412 125**
2100	30,5	**412 086**	**412 126**
2400	35	**412 087**	**412 127**

GERA Steuerungssysteme

Diese Leuchte wird mit einem externen elektronischen GERA Steuerungssystem betrieben.

Passende GERA Steuerungssysteme siehe Artikelliste.

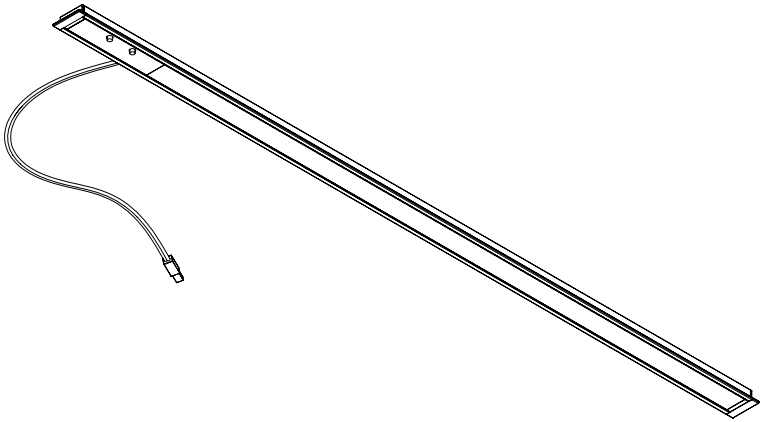

Sonderlängen auf Anfrage

Einbauleuchte abgeblendet

www.gera-leuchten.de

Artikelliste 05.07.2024

Lichtfarbe neutralweiß

Länge mm	Watt	aluminiumfarbig	schwarz
		Artikel-Nr.	Artikel-Nr.
200 - 5000	14,5	**416 049**	**416 057**

Lichtfarbe warmweiß

Länge mm	Watt	aluminiumfarbig	schwarz
		Artikel-Nr.	Artikel-Nr.
200 - 5000	14,5	**416 048**	**416 056**

Lichtfarbe Weißadaption

Länge mm	Watt	aluminiumfarbig	schwarz
		Artikel-Nr.	Artikel-Nr.
200 - 5000	14,5	**416 050**	**416 058**

GERA Steuerungssysteme

Diese Leuchte wird mit einem externen elektronischen GERA Steuerungssystem betrieben.

Passende GERA Steuerungssysteme siehe Artikelliste.

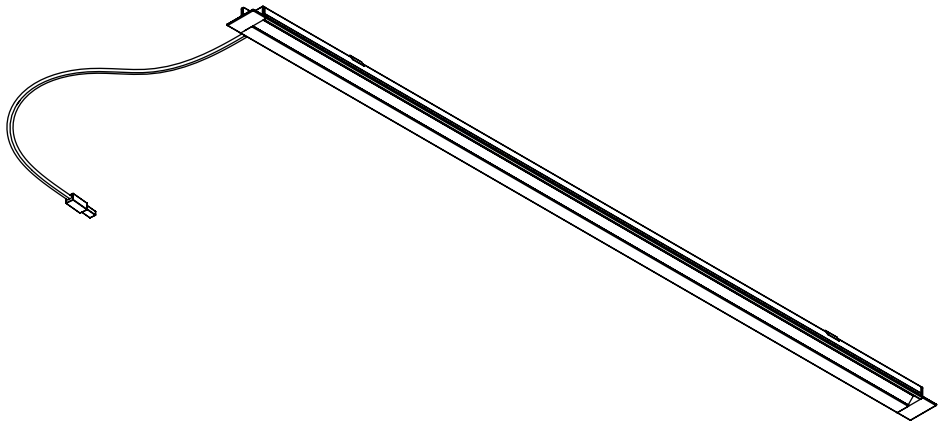

Sonderlängen auf Anfrage

Pendelleuchte 20 x 10

www.gera-leuchten.de

Artikelliste 05.07.2024

berührungslos schaltbar und dimmbar

Lichtfarbe neutralweiß

Länge mm	aluminiumfarbig	furniert	schwarz
	Artikel-Nr.	Artikel-Nr.	Artikel-Nr.
900	**410 041**	**410 061**	**410 101**
1200	**410 042**	**410 062**	**410 102**
1500	**410 043**	**410 063**	**410 103**
1800	**410 092**		**410 104**

Lichtfarbe warmweiß

Länge mm	aluminiumfarbig	furniert	schwarz
	Artikel-Nr.	Artikel-Nr.	Artikel-Nr.
900	**410 044**	**410 064**	**410 111**
1200	**410 045**	**410 065**	**410 112**
1500	**410 046**	**410 066**	**410 113**
1800	**410 091**		**410 114**

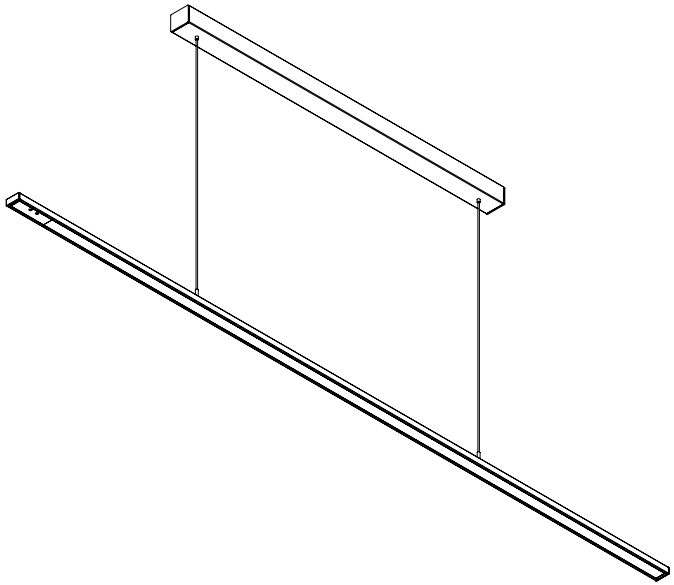

Sonderlängen auf Anfrage

Pendelleuchte 20 x 10

www.gera-leuchten.de

Artikelliste 05.07.2024

schaltbar und dimmbar mit Fernbedienung

Weißadaption

Länge mm	aluminiumfarbig	furniert	schwarz
	Artikel-Nr.	Artikel-Nr.	Artikel-Nr.
900	**410 080**	**410 082**	**410 121**
1200	**410 083**	**410 085**	**410 122**
1500	**410 086**	**410 088**	**410 123**
1800	**410 095**		**410 124**

Fernbedienung

	Artikel-Nr.
Fernbedienung Weißadaption	**710 260**

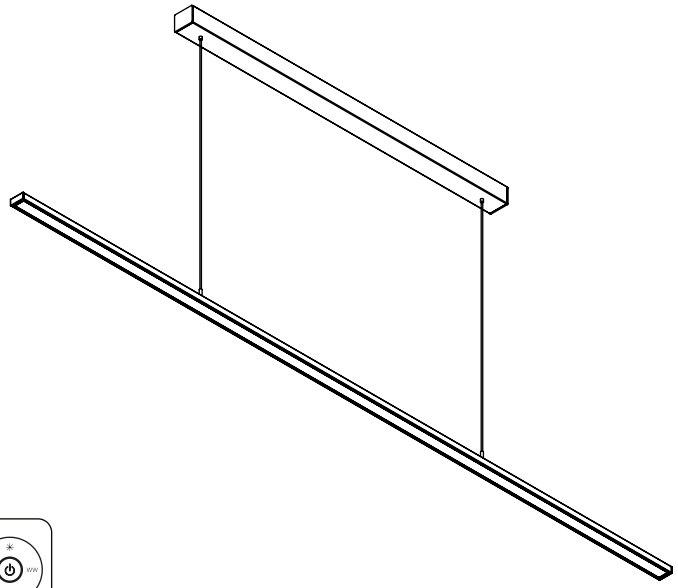

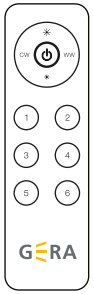

Sonderlängen auf Anfrage

Lichtbox

www.gera-leuchten.de

Artikelliste 05.07.2024

Lichtfarbe Weißadaption
waagerechte Bauform

Maße mm	schwarz
	Artikel-Nr.
600 x 350 x 230	**414 150**
900 x 350 x 230	**414 151**
600 x 350 x 350	**414 160**
900 x 350 x 350	**414 161**
600 x 230 x 230	**414 190**
900 x 230 x 230	**414 191**
1200 x 230 x 230	**414 192**
Anschlußleitung	**710 259**

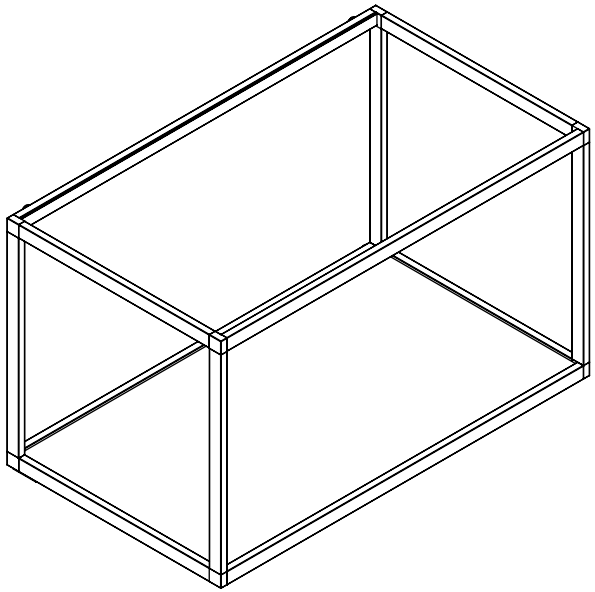

Lichtbox

www.gera-leuchten.de

Artikelliste 05.07.2024

Lichtfarbe Weißadaption
senkrechte Bauform

Maße mm	schwarz
	Artikel-Nr.
350 x 600 x 350	**414 170**
350 x 900 x 350	**414 171**
350 x 600 x 230	**414 180**
350 x 900 x 230	**414 181**
Anschlußleitung	**710 259**

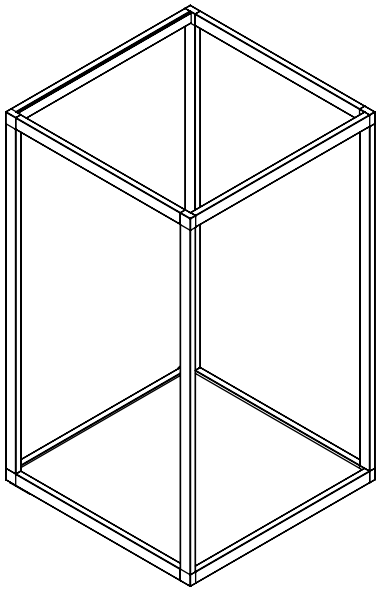

Lichtbox

www.gera-leuchten.de

Artikelliste 05.07.2024

Lichtfarbe Farbadaption
waagerechte Bauform

Maße mm	schwarz
	Artikel-Nr.
600 x 350 x 230	**414 040**
900 x 350 x 230	**414 041**
600 x 350 x 350	**414 050**
900 x 350 x 350	**414 051**
600 x 230 x 230	**414 110**
900 x 230 x 230	**414 111**
1200 x 230 x 230	**414 112**
Funkfernbedienung für Farbadaption	**694 062**
Anschlußleitung	**710 259**

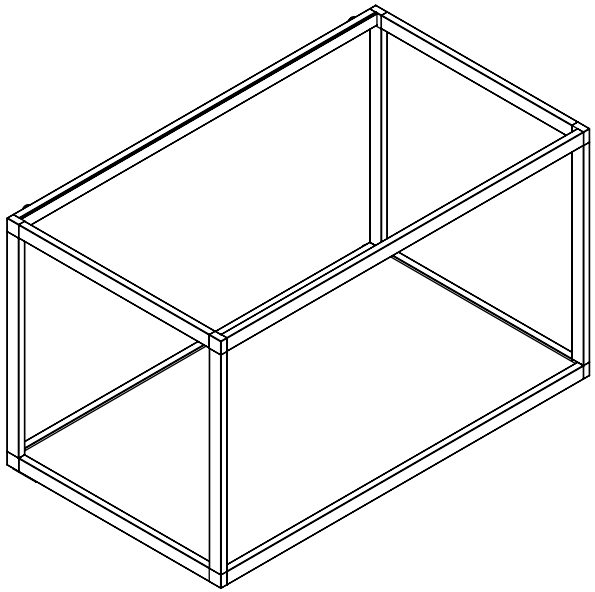

Lichtbox

www.gera-leuchten.de

Artikelliste 05.07.2024

Lichtfarbe Farbadaption
senkrechte Bauform

Maße mm	schwarz
	Artikel-Nr.
350 x 600 x 350	**414 070**
350 x 900 x 350	**414 071**
350 x 600 x 230	**414 080**
350 x 900 x 230	**414 081**
Funkfernbedienung für Farbadaption	**694 062**
Anschlußleitung	**710 259**

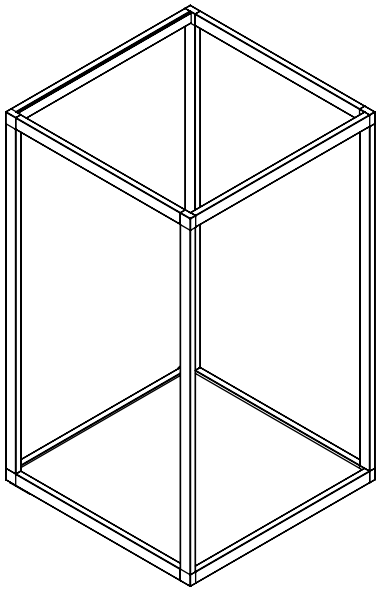

Lichtreling

www.gera-leuchten.de

Artikelliste 05.07.2024

Lichtfarbe Farbadaption

Länge mm	Watt	aluminiumfarbig	edelstahlfarbig
		Artikel-Nr.	Artikel-Nr.
600	12	**624 241**	**624 251**
900	17,5	**624 242**	**624 252**
1200	23,5	**624 243**	**624 253**

GERA Steuerungssysteme

Diese Leuchte wird mit einem externen elektronischen GERA Steuerungssystem betrieben.

Passende GERA Steuerungssysteme siehe Artikelliste.

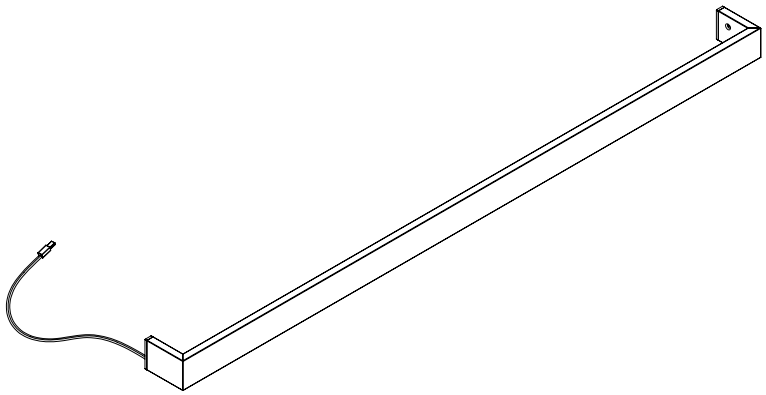

Sonderlängen auf Anfrage

Lichtreling mit Glasablage

www.gera-leuchten.de

Artikelliste 05.07.2024

Lichtreling mit Steckdose und USB-Ladedose
Lichtfarbe Weißadaption

Länge mm	aluminiumfarbig	edelstahlfarbig	schwarz
	Artikel-Nr.	Artikel-Nr.	Artikel-Nr.
700	**628 231**	**628 241**	**628 311**
900	**628 232**	**628 242**	**628 312**
1000	**628 233**	**628 243**	**628 313**
1200	**628 234**	**628 244**	**628 314**
1790	**628 235**	**628 245**	**628 315**
2380	**628 236**	**628 246**	**628 316**

	Artikel-Nr.
Anschlußleitung	**710 259**

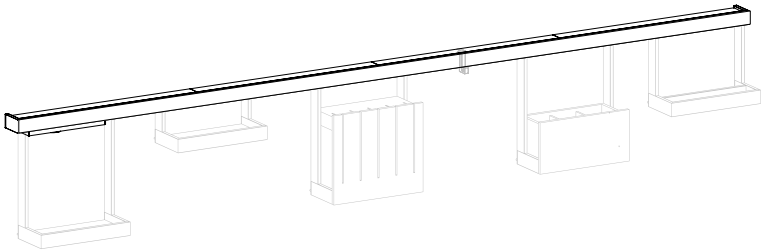

Einhängeelemente auf separater Artikelliste

Sonderlängen auf Anfrage

Zubehör für Lichtreling mit Glasablage

www.gera-leuchten.de

Artikelliste 13.11.2024

	aluminiumfarbig	edelstahlfarbig	schwarz
	Artikel-Nr.	Artikel-Nr.	Artikel-Nr.
Messerblock	**628 070**	**628 001**	**628 301**
Rollenhalter	**628 071**	**628 002**	**628 302**
Löffelkasten	**628 072**	**628 003**	**628 303**
Ablage lang Glas	**628 073**	**628 004**	**628 304**
Ablage lang Holz	**628 074**	**628 005**	**628 305**
Haken 5 mm	**628 261**	**628 262**	**628 307**
Ablage kurz Glas	**628 076**	**628 000**	**628 308**
Ablage kurz Holz	**628 077**	**628 007**	**628 309**

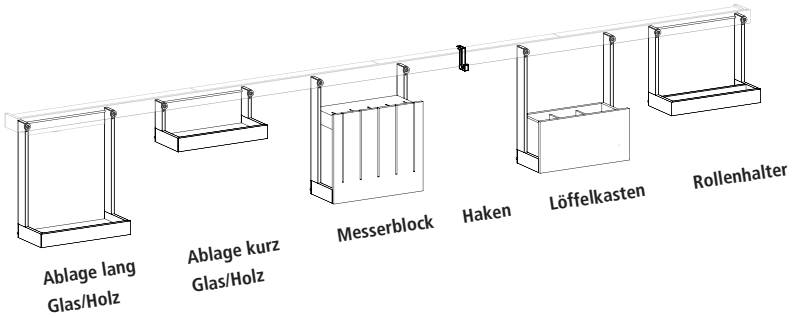

Pendelleuchte 40 x 10

www.gera-leuchten.de

Artikelliste 05.07.2024

berührungslos schaltbar und dimmbar

Lichtfarbe neutralweiß

Länge mm	aluminiumfarbig	edelstahlfarbig	schwarz
	Artikel-Nr.	Artikel-Nr.	Artikel-Nr.
900	**620 281**	**620 291**	**620 351**
1200	**620 282**	**620 292**	**620 352**
1500	**620 283**	**620 293**	**620 353**
1800	**620 331**	**620 333**	**620 354**

Lichtfarbe warmweiß

Länge mm	aluminiumfarbig	edelstahlfarbig	schwarz
	Artikel-Nr.	Artikel-Nr.	Artikel-Nr.
900	**620 284**	**620 294**	**620 361**
1200	**620 285**	**620 295**	**620 362**
1500	**620 286**	**620 296**	**620 363**
1800	**620 330**	**620 332**	**620 364**

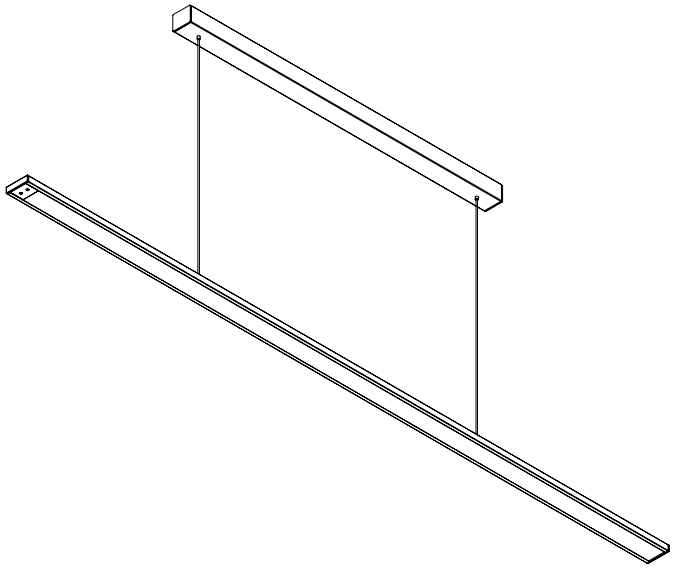

Sonderlängen auf Anfrage

Pendelleuchte 40 x 10

www.gera-leuchten.de

Artikelliste 05.07.2024

schaltbar und dimmbar mit Fernbedienung

Weißadaption

Länge mm	aluminiumfarbig	edelstahlfarbig	schwarz
	Artikel-Nr.	Artikel-Nr.	Artikel-Nr.
900	**620 320**	**620 321**	**620 341**
1200	**620 323**	**620 324**	**620 342**
1500	**620 326**	**620 327**	**620 343**
1800	**620 336**	**620 337**	**620 344**

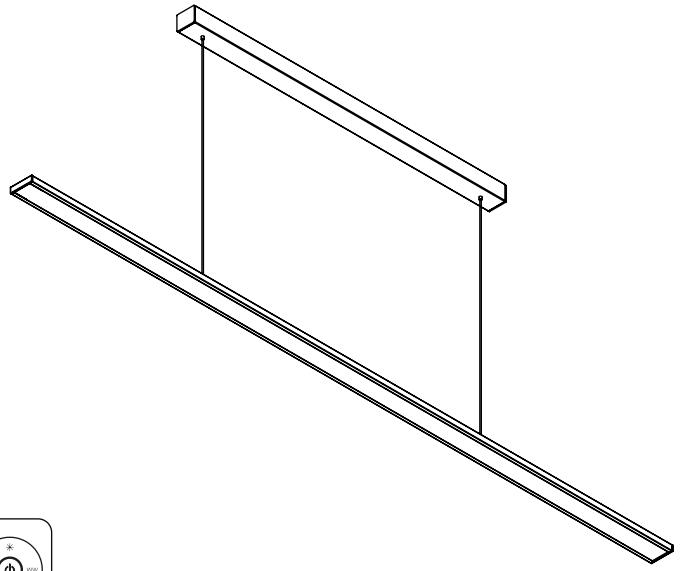

Fernbedienung

	Artikel-Nr.
Fernbedienung Weißadaption	**710 260**

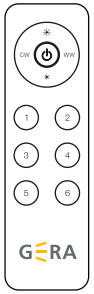

Sonderlängen auf Anfrage

Pendelleuchte 40 x 40

www.gera-leuchten.de

Artikelliste 05.07.2024

berührungslos schaltbar und dimmbar

Lichtfarbe neutralweiß

Länge mm	aluminiumfarbig	edelstahlfarbig	schwarz
	Artikel-Nr.	Artikel-Nr.	Artikel-Nr.
900	**617 261**	**617 271**	**617 311**
1200	**617 262**	**617 272**	**617 312**
1500	**617 263**	**617 273**	**617 313**
1800	**617 302**	**617 304**	**617 317**

Lichtfarbe warmweiß

Länge mm	aluminiumfarbig	edelstahlfarbig	schwarz
	Artikel-Nr.	Artikel-Nr.	Artikel-Nr.
900	**617 264**	**617 274**	**617 314**
1200	**617 265**	**617 275**	**617 315**
1500	**617 266**	**617 276**	**617 316**
1800	**617 301**	**617 303**	**617 318**

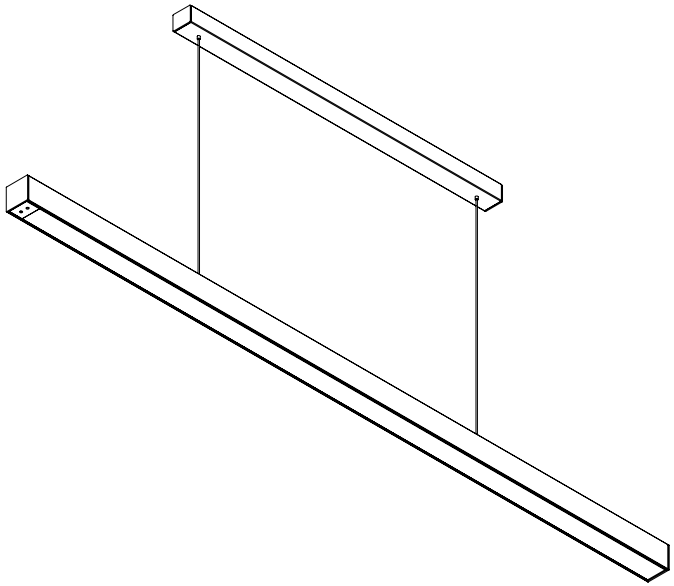

Sonderlängen auf Anfrage

Pendelleuchte 40 x 40

www.gera-leuchten.de

Artikelliste 05.07.2024

schaltbar und dimmbar mit Fernbedienung
Weißadaption

Länge mm	aluminiumfarbig	edelstahlfarbig	schwarz
	Artikel-Nr.	Artikel-Nr.	Artikel-Nr.
900	**617 290**	**617 291**	**617 320**
1200	**617 293**	**617 294**	**617 321**
1500	**617 296**	**617 297**	**617 322**
1800	**617 307**	**617 308**	**617 323**

Fernbedienung

	Artikel-Nr.
Fernbedienung Weißadaption	**710 260**

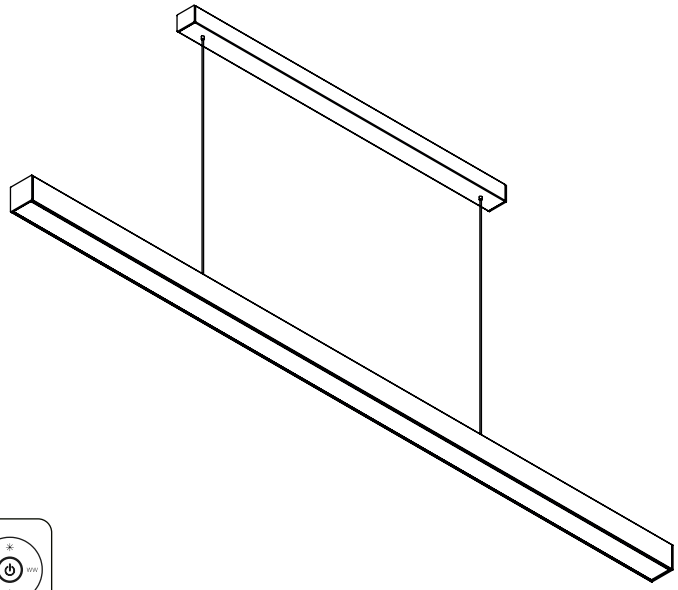

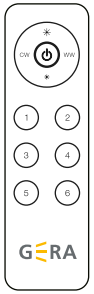

Sonderlängen auf Anfrage

Pendelleuchte 10 x 40 V2

www.gera-leuchten.de

Artikelliste 05.07.2024

berührungslos schaltbar und dimmbar
Lichtfarbe neutralweiß

Länge mm	aluminiumfarbig	edelstahlfarbig	schwarz
	Artikel-Nr.	Artikel-Nr.	Artikel-Nr.
900	**633 021**	**633 022**	**633 061**
1200	**633 024**	**633 025**	**633 062**
1500	**633 027**	**633 028**	**633 063**
1800	**633 039**	**633 040**	**633 064**
2100	**633 042**	**633 043**	**633 065**
2400	**633 045**	**633 046**	**633 066**

berührungslos schaltbar und dimmbar
Lichtfarbe warmweiß

Länge mm	aluminiumfarbig	edelstahlfarbig	schwarz
	Artikel-Nr.	Artikel-Nr.	Artikel-Nr.
900	**633 011**	**633 012**	**633 071**
1200	**633 014**	**633 015**	**633 072**
1500	**633 017**	**633 018**	**633 073**
1800	**633 030**	**633 031**	**633 074**
2100	**633 033**	**633 034**	**633 075**
2400	**633 036**	**633 037**	**633 076**

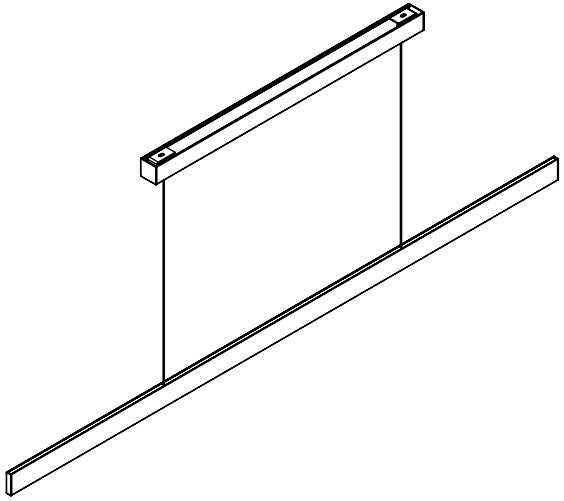

Sonderlängen auf Anfrage

Pendelleuchte 10 x 40 V2

www.gera-leuchten.de

Artikelliste 05.07.2024

schaltbar und dimmbar mit Fernbedienung
Weißadaption

Länge mm	aluminiumfarbig	edelstahlfarbig	schwarz
	Artikel-Nr.	Artikel-Nr.	Artikel-Nr.
900	**633 001**	**633 002**	**633 081**
1200	**633 004**	**633 005**	**633 082**
1500	**633 007**	**633 008**	**633 083**
1800	**633 048**	**633 049**	**633 084**
2100	**633 051**	**633 052**	**633 085**
2400	**633 054**	**633 055**	**633 086**

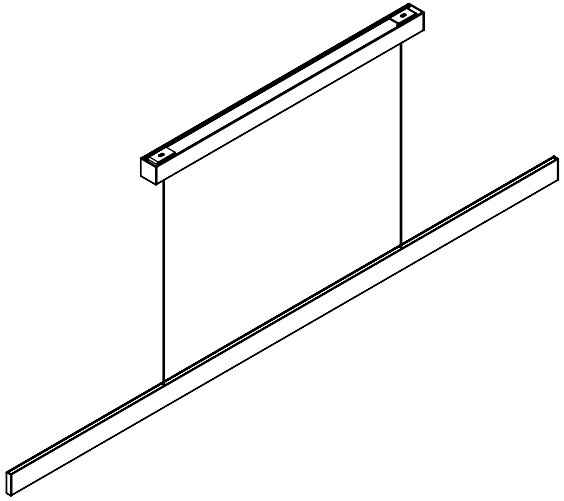

Fernbedienung

	Artikel-Nr.
Fernbedienung Weißadaption	**710 260**

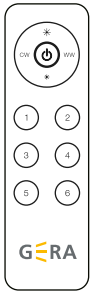

Sonderlängen auf Anfrage

Unterbauleuchte 40x10

www.gera-leuchten.de

Artikelliste 05.07.2024

Leuchte mit Sensorschalter, berührungslos schaltbar
Lichtfarbe neutralweiß

Länge mm	Watt	aluminiumfarbig	edelstahlfarbig
		Artikel-Nr.	Artikel-Nr.
600	12	**622 230**	**622 200**
900	17,5	**622 231**	**622 201**
1200	23,5	**622 232**	**622 202**
1500	29	**622 233**	**622 203**
1800	35	**622 234**	**622 204**
2100	40,5	**622 235**	**622 205**
2400	46,5	**622 236**	**622 206**

Leuchte mit Sensorschalter, berührungslos schaltbar
Lichtfarbe warmweiß

Länge mm	Watt	aluminiumfarbig	edelstahlfarbig
		Artikel-Nr.	Artikel-Nr.
600	12	**622 240**	**622 260**
900	17,5	**622 241**	**622 261**
1200	23,5	**622 242**	**622 262**
1500	29	**622 243**	**622 263**
1800	35	**622 244**	**622 264**
2100	40,5	**622 245**	**622 265**
2400	46,5	**622 246**	**622 266**

GERA Steuerungssysteme

Diese Leuchte wird mit einem externen elektronischen GERA Steuerungssystem betrieben.

Passende GERA Steuerungssysteme siehe Artikelliste.

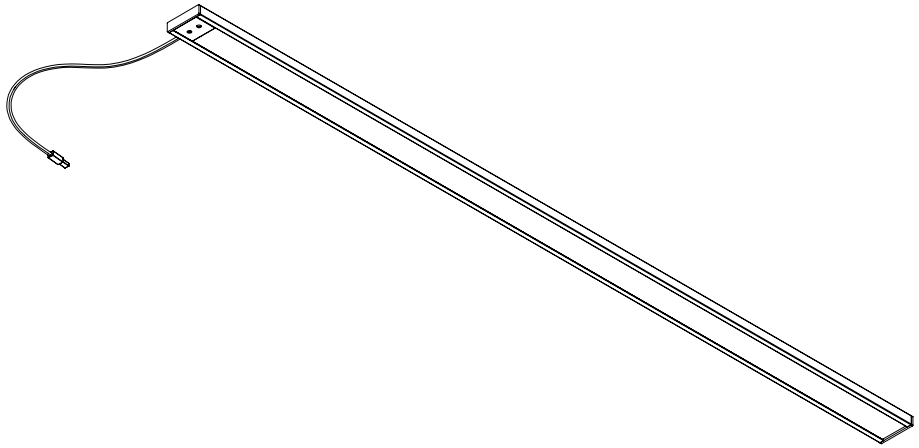

Sonderlängen auf Anfrage

Unterbauleuchte 40x10

www.gera-leuchten.de

Artikelliste 05.07.2024

Lichtfarbe Weißadaption

Länge mm	Watt	aluminiumfarbig	edelstahlfarbig
		Artikel-Nr.	Artikel-Nr.
600	9	**622 270**	**622 280**
900	13,5	**622 271**	**622 281**
1200	17,5	**622 272**	**622 282**
1500	22	**622 273**	**622 283**
1800	26,5	**622 274**	**622 284**
2100	30,5	**622 275**	**622 285**
2400	35	**622 276**	**622 286**

GERA Steuerungssysteme

Diese Leuchte wird mit einem externen elektronischen GERA Steuerungssystem betrieben.

Passende GERA Steuerungssysteme siehe Artikelliste.

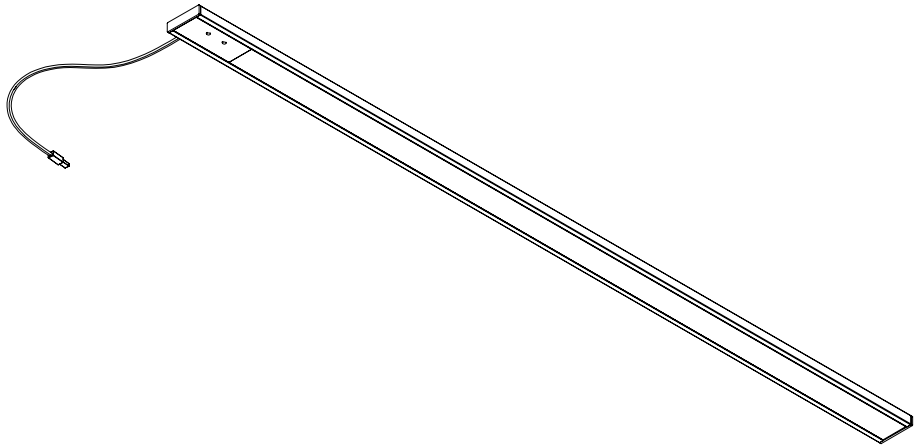

Sonderlängen auf Anfrage

Unterbauleuchte 40x10

www.gera-leuchten.de

Artikelliste 05.07.2024

Lichtfarbe Farbadaption

Länge mm	Watt	aluminiumfarbig	edelstahlfarbig
		Artikel-Nr.	Artikel-Nr.
600	12	**622 330**	**622 340**
900	17,5	**622 331**	**622 341**
1200	23,5	**622 332**	**622 342**
1500	29	**622 333**	**622 343**
1800	35	**622 334**	**622 344**
2100	40,5	**622 335**	**622 345**
2400	46,5	**622 336**	**622 346**

GERA Steuerungssysteme

Diese Leuchte wird mit einem externen elektronischen GERA Steuerungssystem betrieben.

Passende GERA Steuerungssysteme siehe Artikelliste.

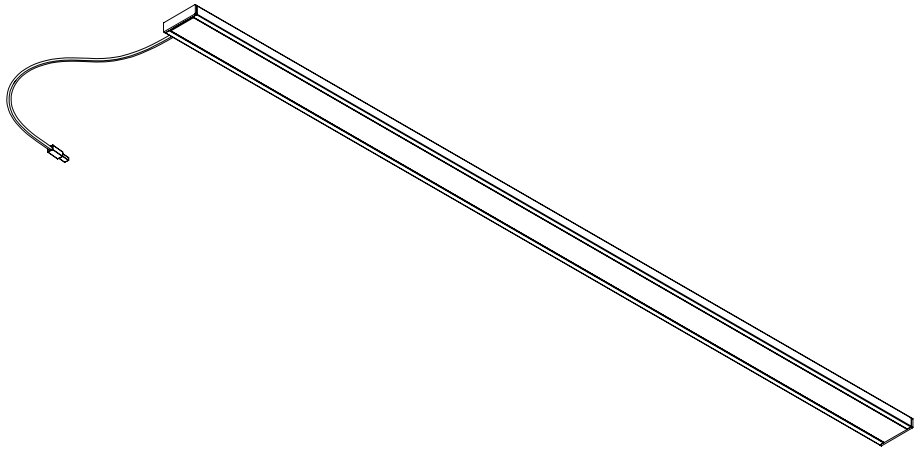

Sonderlängen auf Anfrage

Innenschrankleuchte

www.gera-leuchten.de

Artikelliste 05.07.2024

Leuchte mit Innenschranksensor
Lichtfarbe neutralweiß

Länge mm	Watt	aluminiumfarbig	edelstahlfarbig
		Artikel-Nr.	Artikel-Nr.
600	12	**622 290**	**622 300**
900	17,5	**622 291**	**622 301**
1200	23,5	**622 292**	**622 302**
1500	29	**622 293**	**622 303**
1800	35	**622 294**	**622 304**
2100	40,5	**622 295**	**622 305**
2400	46,5	**622 296**	**622 306**

Leuchte mit Innenschranksensor
Lichtfarbe warmweiß

Länge mm	Watt	aluminiumfarbig	edelstahlfarbig
		Artikel-Nr.	Artikel-Nr.
600	12	**622 310**	**622 320**
900	17,5	**622 311**	**622 321**
1200	23,5	**622 312**	**622 322**
1500	29	**622 313**	**622 323**
1800	35	**622 314**	**622 324**
2100	40,5	**622 315**	**622 325**
2400	46,5	**622 316**	**622 326**

GERA Steuerungssysteme

Diese Leuchte wird mit einem externen elektronischen GERA Steuerungssystem betrieben.

Passende GERA Steuerungssysteme siehe Artikelliste.

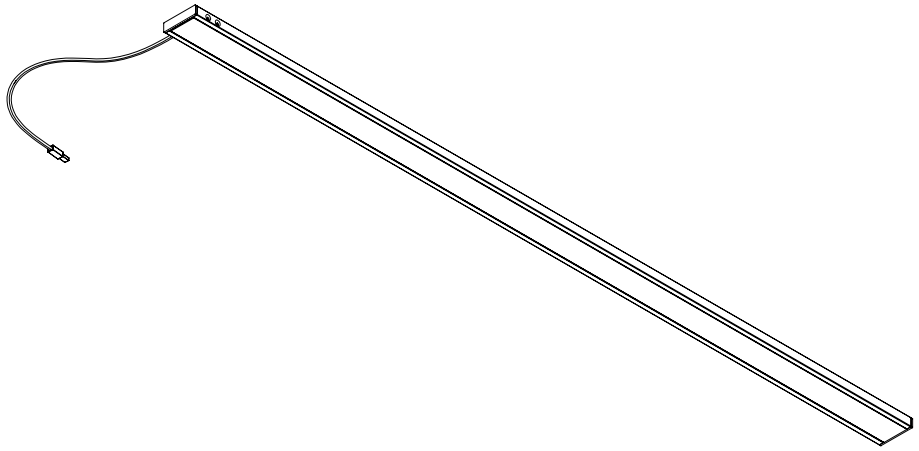

Sonderlängen auf Anfrage

Deckenleuchte 40 x 40

www.gera-leuchten.de

Artikelliste 05.07.2024

Lichtfarbe neutralweiß

Länge mm	aluminiumfarbig	schwarz
	Artikel-Nr.	Artikel-Nr.
600	**627 051**	**627 121**
900	**627 052**	**627 122**
1200	**627 053**	**627 123**
1500	**627 054**	**627 124**
1800	**627 055**	**627 125**
2100	**627 056**	**627 126**
2400	**627 057**	**627 127**

Lichtfarbe warmweiß

Länge mm	aluminiumfarbig	schwarz
	Artikel-Nr.	Artikel-Nr.
600	**627 061**	**627 131**
900	**627 062**	**627 132**
1200	**627 063**	**627 133**
1500	**627 064**	**627 134**
1800	**627 065**	**627 135**
2100	**627 066**	**627 136**
2400	**627 067**	**627 137**

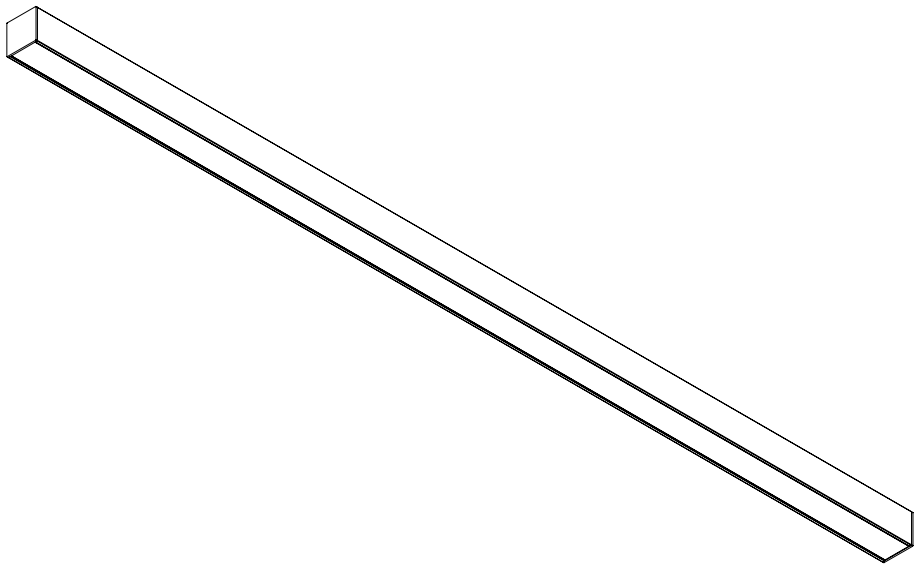

Sonderlängen auf Anfrage

Wandleuchte schwenkbar

www.gera-leuchten.de

Artikelliste 05.07.2024

Lichtfarbe Weißadaption

Länge mm	aluminiumfarbig	edelstahlfarbig	schwarz
	Artikel-Nr.	Artikel-Nr.	Artikel-Nr.
600	**610 221**	**610 241**	**610 251**
900	**610 222**	**610 242**	**610 252**
1200	**610 223**	**610 243**	**610 253**
1500	**610 224**	**610 244**	**610 254**

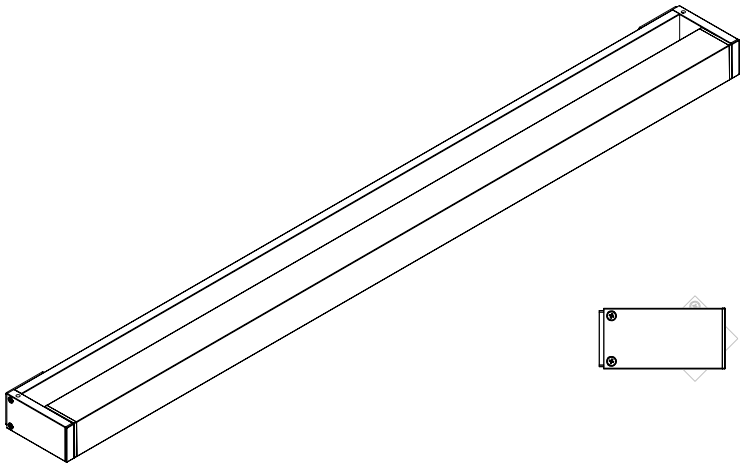

Sonderlängen auf Anfrage

Stehleuchte 40x40

www.gera-leuchten.de

Artikelliste 05.07.2024

Lichtfarbe Weißadaption

Höhe mm	aluminiumfarbig	schwarz
	Artikel-Nr.	Artikel-Nr.
1800	**070 015**	**070 038**

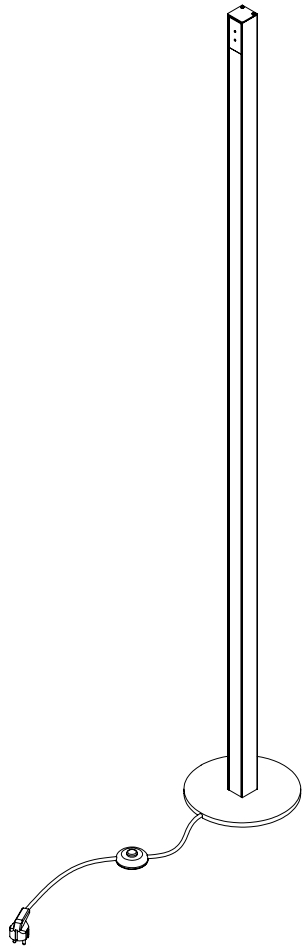

Lichtbrücke hängend

www.gera-leuchten.de

Artikelliste 13.11.2024

Lichtfarbe Weißadaption

Länge mm	aluminiumfarbig	edelstahlfarbig	schwarz
	Artikel-Nr.	Artikel-Nr.	Artikel-Nr.
600	**634 040**	**634 050**	**634 010**
1000	**634 041**	**634 051**	**634 011**

	aluminiumfarbig	edelstahlfarbig	schwarz
	Artikel-Nr.	Artikel-Nr.	Artikel-Nr.
Haken 5 mm	**628 261**	**628 262**	**628 263**

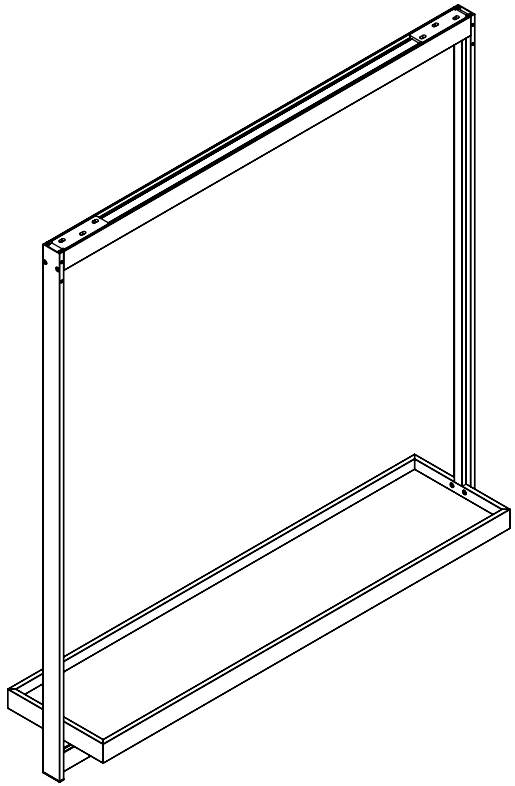

Lichtbrücke

www.gera-leuchten.de

Artikelliste 13.11.2024

Lichtfarbe Weißadaption

Länge mm	aluminiumfarbig	edelstahlfarbig	schwarz
	Artikel-Nr.	Artikel-Nr.	Artikel-Nr.
600	**634 020**	**634 030**	**634 001**
1000	**634 021**	**634 031**	**634 002**

	aluminiumfarbig	edelstahlfarbig	schwarz
	Artikel-Nr.	Artikel-Nr.	Artikel-Nr.
Haken 5 mm	**628 261**	**628 262**	**628 263**

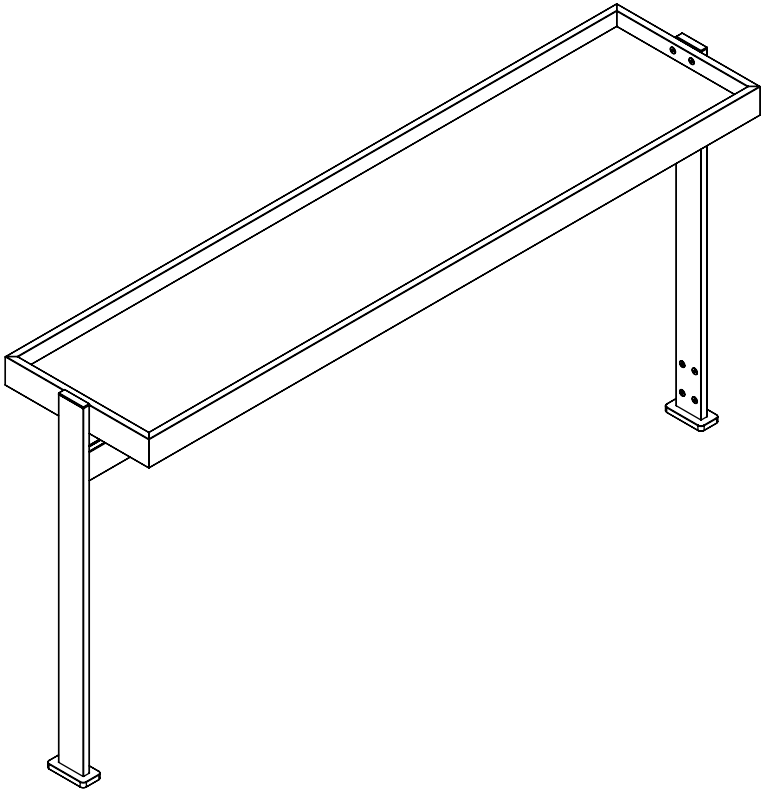

GERA Wandregal 100

www.gera-leuchten.de

Artikelliste 05.07.2024

Lichtfarbe Weißadaption

Ausführung	aluminiumfarbig	schwarz
	Artikel-Nr.	Artikel-Nr.
1er Set	**630 361**	**630 371**
2er Set	**630 362**	**630 372**

Lichtfarbe Farbadaption

Ausführung	aluminiumfarbig	schwarz
	Artikel-Nr.	Artikel-Nr.
1er Set	**630 363**	**630 373**
2er Set	**630 364**	**630 374**

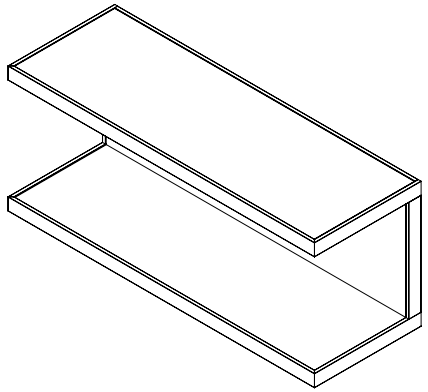

Einlegeboden|Rückwand*

	Artikel-Nr.
Glasboden satiniert	**694 008**
Furnierboden Eiche dunkel	**694 014**
Furnierboden schilfbraun	**694 015**
Rückwandglas satiniert	**630 401**

Fernbedienung

	Artikel-Nr.
Fernbedienung Weißadaption	**710 260**
Fernbedienung Farbadaption	**694 062**

* müssen separat bestellt werden

GERA Lichtbord 100

www.gera-leuchten.de

Artikelliste 05.07.2024

Lichtfarbe Weißadaption

Ausführung	aluminiumfarbig	schwarz
	Artikel-Nr.	Artikel-Nr.
1er Set Glasboden	**631 021**	**631 041**
2er Set Glasboden	**631 023**	**631 043**
3er Set Glasboden	**631 025**	**631 045**

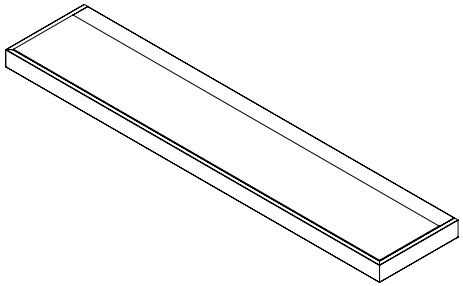

GERA Lichtregal Q40

www.gera-leuchten.de

Artikelliste 05.07.2024

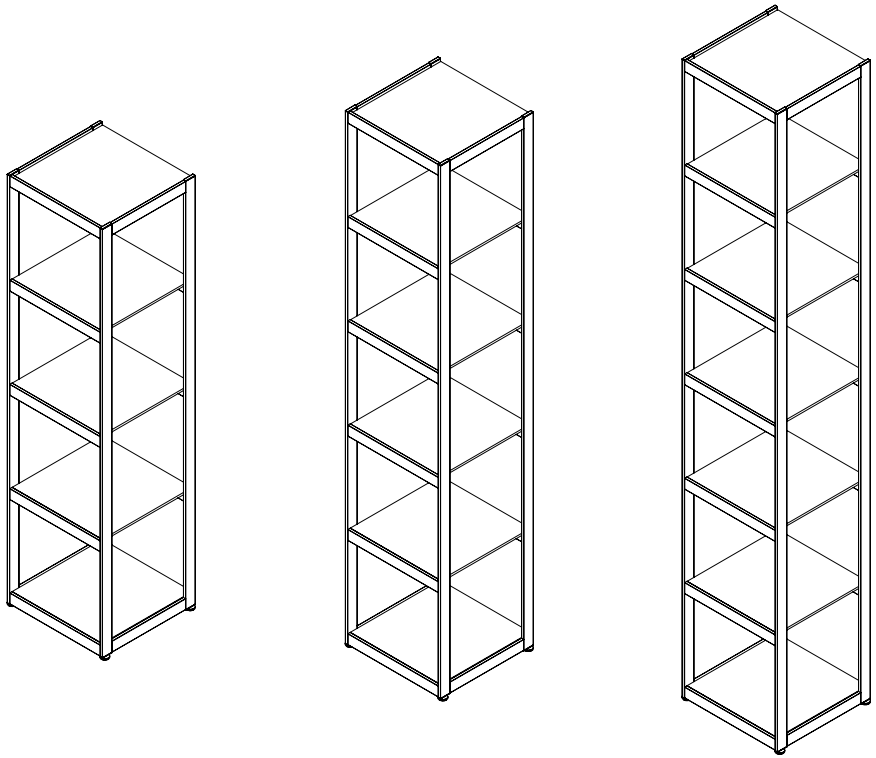

Lichtfarbe Weißadaption

Maße	aluminiumfarbig	schwarz
	Artikel-Nr.	Artikel-Nr.
400 x 1570	**696 001**	**696 041**
400 x 1950	**696 002**	**696 042**
400 x 2330	**696 003**	**696 043**

Lichtfarbe Farbadaption

Maße	aluminiumfarbig	schwarz
	Artikel-Nr.	Artikel-Nr.
400 x 1570	**696 021**	**696 044**
400 x 1950	**696 022**	**696 045**
400 x 2330	**696 023**	**696 046**

Einlegeboden*

	Artikel-Nr.
Glasboden satiniert	**696 100**
Furnierboden Eiche dunkel	**696 101**
Furnierboden schilfbraun	**696 102**

Fernbedienung

	Artikel-Nr.
Fernbedienung Weißadaption	**710 260**
Fernbedienung Farbadaption	**694 062**

* müssen separat bestellt werden

GERA Lichtregal 100

www.gera-leuchten.de

Artikelliste 05.07.2024

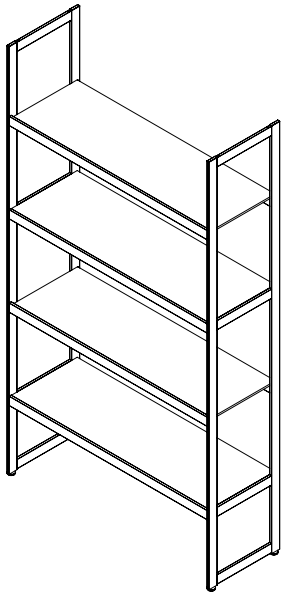

Lichtfarbe Weißadaption

aluminiumfarbig	schwarz
Artikel-Nr.	Artikel-Nr.
694 021	**694 081**

Lichtfarbe Farbadaption

aluminiumfarbig	schwarz
Artikel-Nr.	Artikel-Nr.
694 181	**694 082**

Einlegeboden*

	Artikel-Nr.
Glasboden satiniert	**694 008**
Furnierboden Eiche dunkel	**694 014**
Furnierboden schilfbraun	**694 015**

Fernbedienung

	Artikel-Nr.
Fernbedienung Weißadaption	**710 260**
Fernbedienung Farbadaption	**694 062**

* müssen separat bestellt werden

GERA Lichtregal 200

www.gera-leuchten.de

Artikelliste 05.07.2024

Lichtfarbe Weißadaption

aluminiumfarbig	schwarz
Artikel-Nr.	Artikel-Nr.
694 022	**694 083**

Lichtfarbe Farbadaption

aluminiumfarbig	schwarz
Artikel-Nr.	Artikel-Nr.
694 182	**694 193**

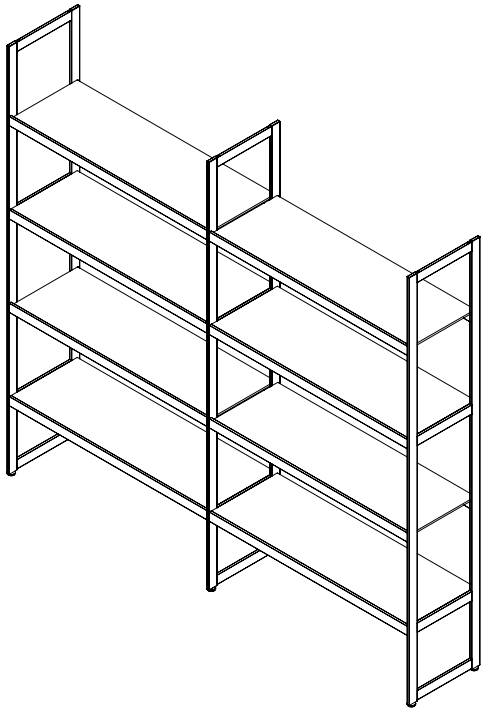

Einlegeboden*

	Artikel-Nr.
Glasboden satiniert	**694 008**
Furnierboden Eiche dunkel	**694 014**
Furnierboden schilfbraun	**694 015**

Fernbedienung

	Artikel-Nr.
Fernbedienung Weißadaption	**710 260**
Fernbedienung Farbadaption	**694 062**

* müssen separat bestellt werden

GERA Sideboard 100

www.gera-leuchten.de

Artikelliste 05.07.2024

Lichtfarbe Weißadaption

aluminiumfarbig	schwarz
Artikel-Nr.	Artikel-Nr.
695 011	**695 051**

Lichtfarbe Farbadaption

aluminiumfarbig	schwarz
Artikel-Nr.	Artikel-Nr.
695 021	**695 023**

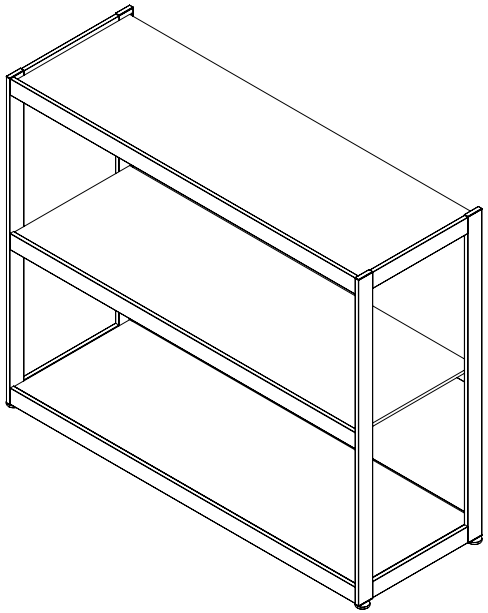

Einlegeboden*

	Artikel-Nr.
Glasboden satiniert	**694 008**
Furnierboden Eiche dunkel	**694 014**
Furnierboden schilfbraun	**694 015**

Fernbedienung

	Artikel-Nr.
Fernbedienung Weißadaption	**710 260**
Fernbedienung Farbadaption	**694 062**

* müssen separat bestellt werden

GERA Sideboard 200

www.gera-leuchten.de

Artikelliste 05.07.2024

Lichtfarbe Weißadaption

aluminiumfarbig	schwarz
Artikel-Nr.	Artikel-Nr.
695 031	**695 033**

Lichtfarbe Farbadaption

aluminiumfarbig	schwarz
Artikel-Nr.	Artikel-Nr.
695 041	**695 043**

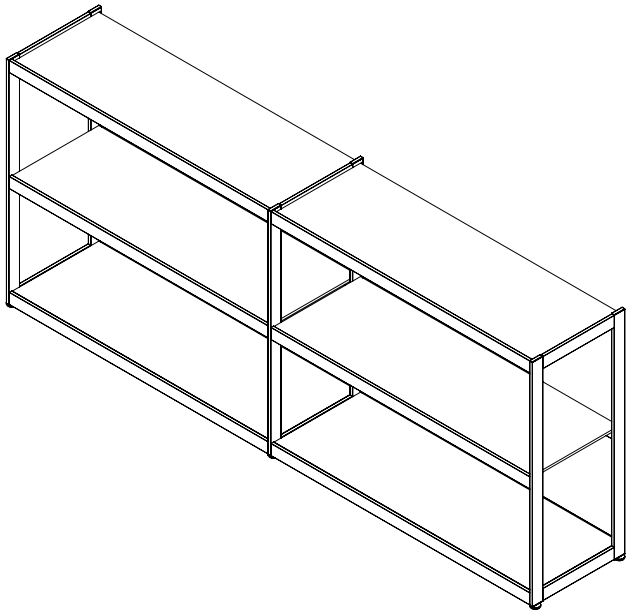

Einlegeboden*

	Artikel-Nr.
Glasboden satiniert	**694 008**
Furnierboden Eiche dunkel	**694 014**
Furnierboden schilfbraun	**694 015**

Fernbedienung

	Artikel-Nr.
Fernbedienung Weißadaption	**710 260**
Fernbedienung Farbadaption	**694 062**

* müssen separat bestellt werden

Auszugbeleuchtung

www.gera-leuchten.de

Artikelliste 05.07.2024

Lichtfarbe neutralweiß

Länge mm	Watt	aluminiumfarbig
		Artikel-Nr.
411	3	**706 161**
461	3,5	**706 162**
561	4,5	**706 163**
661	5	**706 164**
761	6	**706 165**
861	6,5	**706 166**
961	7,5	**706 167**
1161	9	**706 168**

GERA Steuerungssysteme

Diese Leuchte wird mit einem externen elektronischen GERA Steuerungssystem betrieben.

Passende GERA Steuerungssysteme siehe Artikelliste.

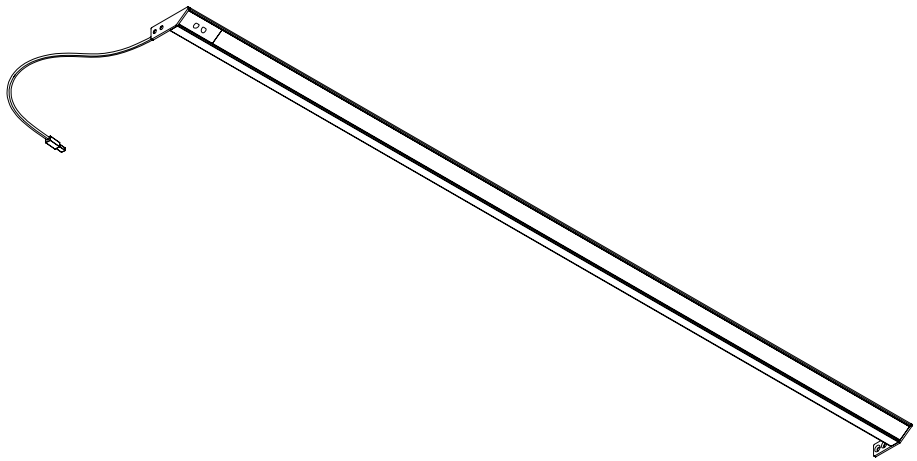

Sonderlängen auf Anfrage

Auszugbeleuchtung

www.gera-leuchten.de

Artikelliste 05.07.2024

Lichtfarbe warmweiß

Länge mm	Watt	aluminiumfarbig
		Artikel-Nr.
411	3	**706 171**
461	3,5	**706 172**
561	4,5	**706 173**
661	5	**706 174**
761	6	**706 175**
861	6,5	**706 176**
961	7,5	**706 177**
1161	9	**706 178**

GERA Steuerungssysteme

Diese Leuchte wird mit einem externen elektronischen GERA Steuerungssystem betrieben.

Passende GERA Steuerungssysteme siehe Artikelliste.

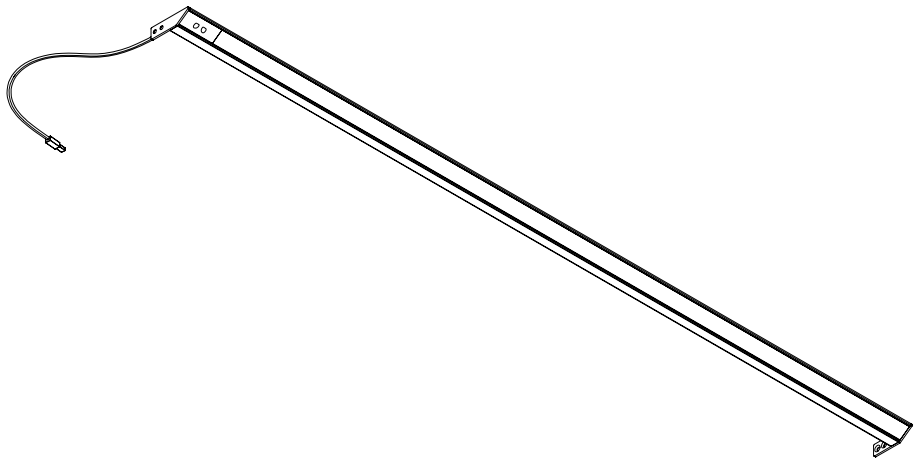

Sonderlängen auf Anfrage

Profilleuchte

www.gera-leuchten.de

Artikelliste 05.07.2024

Lichtfarbe neutralweiß

Länge mm	Watt	aluminiumfarbig
		Artikel-Nr.
600	4,5	**700 021**
900	7	**700 022**
1200	9	**700 023**
1500	11,5	**700 024**
1800	13,5	**700 025**

Lichtfarbe warmweiß

Länge mm	Watt	aluminiumfarbig
		Artikel-Nr.
600	4,5	**700 031**
900	7	**700 032**
1200	9	**700 033**
1500	11,5	**700 034**
1800	13,5	**700 035**

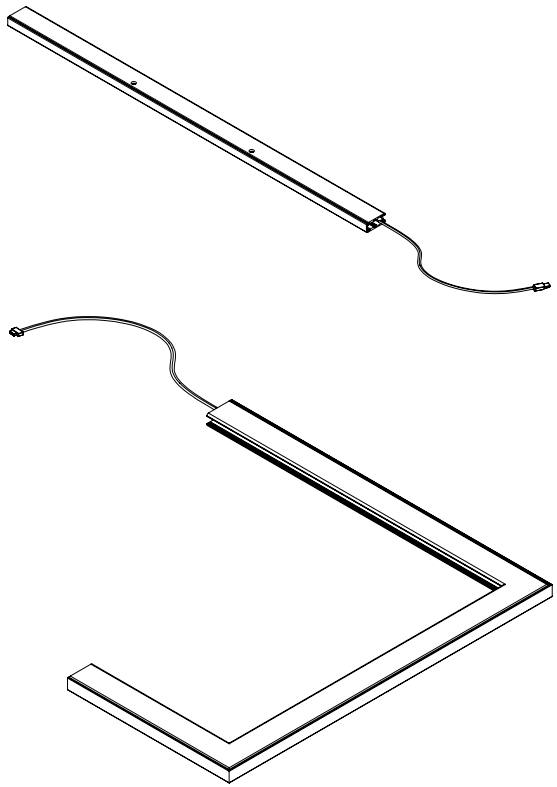

GERA Steuerungssysteme

Diese Leuchte wird mit einem externen elektronischen GERA Steuerungssystem betrieben.

Passende GERA Steuerungssysteme siehe Artikelliste.

in beliebigen Abwicklungen und Sonderlängen möglich

Profilleuchte

www.gera-leuchten.de

Artikelliste 05.07.2024

Lichtfarbe Farbadaption

Länge mm	Watt	aluminiumfarbig
		Artikel-Nr.
600	10,5	**700 041**
900	15,5	**700 042**
1200	20,5	**700 043**
1500	25,5	**700 044**
1800	31	**700 045**

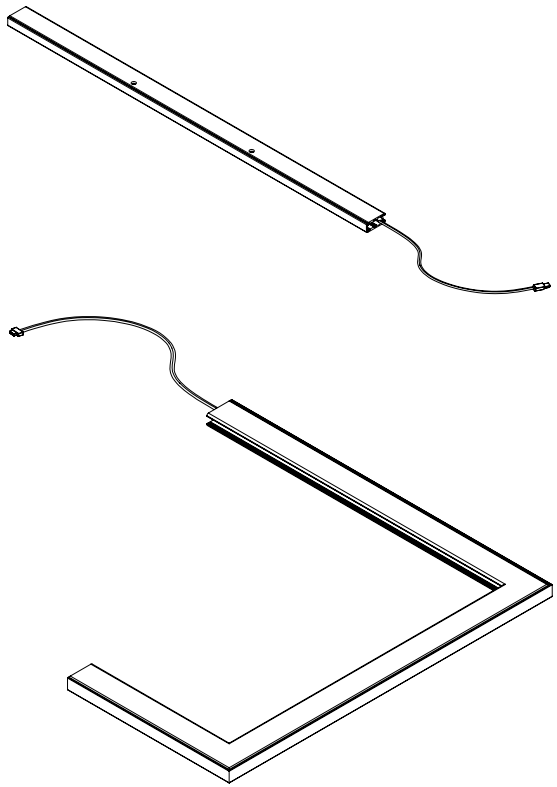

GERA Steuerungssysteme

Diese Leuchte wird mit einem externen elektronischen GERA Steuerungssystem betrieben.

Passende GERA Steuerungssysteme siehe Artikelliste.

in beliebigen Abwicklungen und Sonderlängen möglich

Profilleuchte 36°

www.gera-leuchten.de

Artikelliste 05.07.2024

Lichtfarbe neutralweiß 500 lm/m

Länge mm	Watt	aluminiumfarbig
		Artikel-Nr.
600	4,5	**701 011**
900	7	**701 012**
1200	9	**701 013**
1500	11,5	**701 014**
1800	13,5	**701 015**

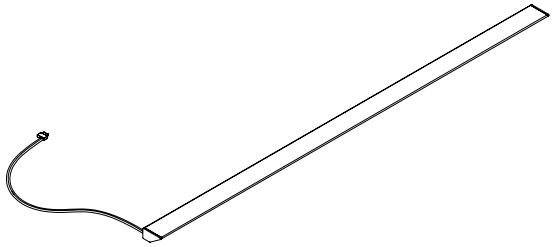

Lichtfarbe warmweiß 500 lm/m

Länge mm	Watt	aluminiumfarbig
		Artikel-Nr.
600	4,5	**701 021**
900	7	**701 022**
1200	9	**701 023**
1500	11,5	**701 024**
1800	13,5	**701 025**

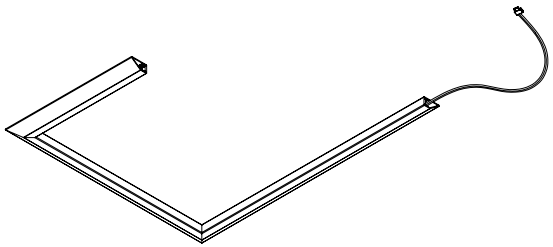

GERA Steuerungssysteme

Diese Leuchte wird mit einem externen elektronischen GERA Steuerungssystem betrieben.

Passende GERA Steuerungssysteme siehe Artikelliste.

in beliebigen Abwicklungen und Sonderlängen möglich

Profilleuchte 36°

www.gera-leuchten.de

Artikelliste 05.07.2024

Lichtfarbe Farbadaption

Länge mm	Watt	aluminiumfarbig
		Artikel-Nr.
600	10,5	**701 031**
900	15,5	**701 032**
1200	20,5	**701 033**
1500	25,5	**701 034**
1800	31	**701 035**

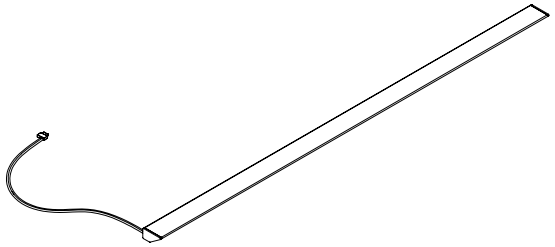

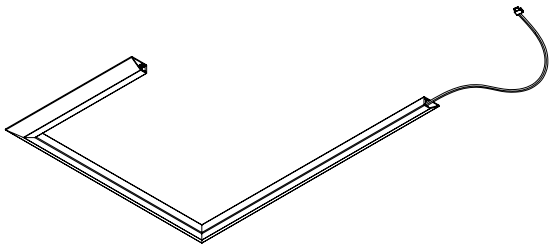

GERA Steuerungssysteme

Diese Leuchte wird mit einem externen elektronischen GERA Steuerungssystem betrieben.

Passende GERA Steuerungssysteme siehe Artikelliste.

in beliebigen Abwicklungen und Sonderlängen möglich

Profilleuchte 36°

www.gera-leuchten.de

Artikelliste 05.07.2024

Lichtfarbe neutralweiß 1000lm/m

Länge mm	Watt	aluminiumfarbig
		Artikel-Nr.
600	9	**701 041**
900	13	**701 042**
1200	17,5	**701 043**
1500	22	**701 044**
1800	26	**701 045**

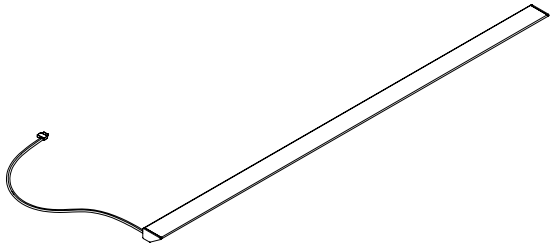

Lichtfarbe warmweiß 1000lm/m

Länge mm	Watt	aluminiumfarbig
		Artikel-Nr.
600	9	**701 051**
900	13	**701 052**
1200	17,5	**701 053**
1500	22	**701 054**
1800	26	**701 055**

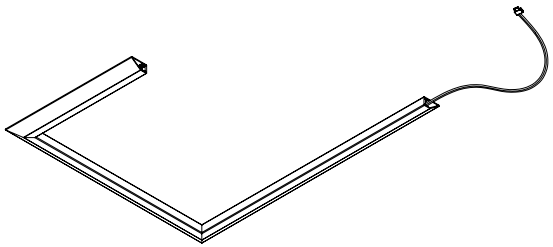

GERA Steuerungssysteme

Diese Leuchte wird mit einem externen elektronischen GERA Steuerungssystem betrieben.

Passende GERA Steuerungssysteme siehe Artikelliste.

in beliebigen Abwicklungen und Sonderlängen möglich

Wandleuchte mit Metallblende

www.gera-leuchten.de

Artikelliste 05.07.2024

Lichtfarbe Weißadaption

Länge mm	aluminiumfarbig	schwarz
	Artikel-Nr.	Artikel-Nr.
600	**840 071**	**840 081**
900	**840 072**	**840 082**
1200	**840 073**	**840 083**

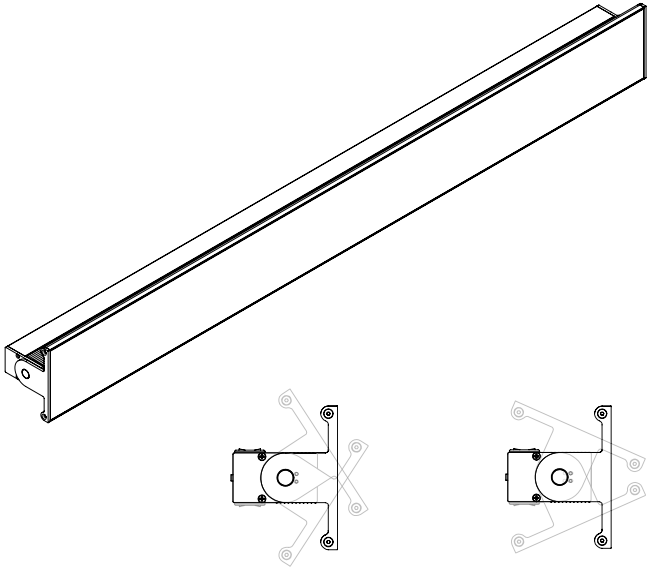

Sonderlängen auf Anfrage, max. 1200 mm

Garderobenleuchte mit Metallblende

www.gera-leuchten.de

Artikelliste 05.07.2024

Lichtfarbe Weißadaption

Länge mm	aluminiumfarbig	schwarz
	Artikel-Nr.	Artikel-Nr.
600	**890 171**	**890 181**
900	**890 172**	**890 182**
1200	**890 173**	**890 183**

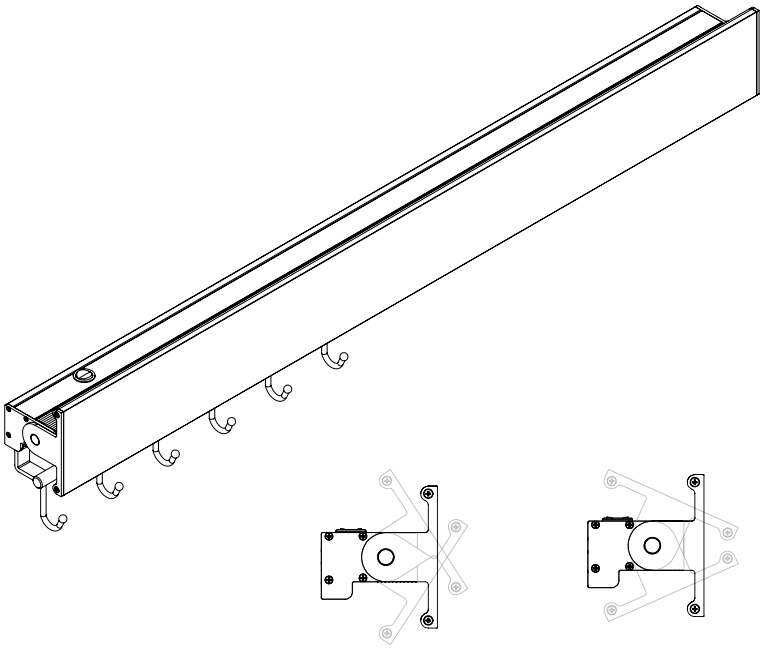

Hakenleiste

aluminumfarbig

	Artikel-Nr.
380	**890 020**

schwarz

	Artikel-Nr.
380	**890 025**

Sonderlängen auf Anfrage, max. 1200 mm

GERA Glasbodenträger

www.gera-leuchten.de

Artikelliste 05.07.2024

Lichtfarbe neutralweiß

Länge mm	aluminiumfarbig	edelstahlfarbig
	Artikel-Nr.	Artikel-Nr.
600	**503 022**	**504 022**
800	**503 023**	**504 023**
900	**503 024**	**504 024**
1000	**503 025**	**504 025**
1200	**503 026**	**504 026**

Lichtfarbe warmweiß

Länge mm	aluminiumfarbig	edelstahlfarbig
	Artikel-Nr.	Artikel-Nr.
600	**503 032**	**504 032**
800	**503 033**	**504 033**
900	**503 034**	**504 034**
1000	**503 035**	**504 035**
1200	**503 036**	**504 036**

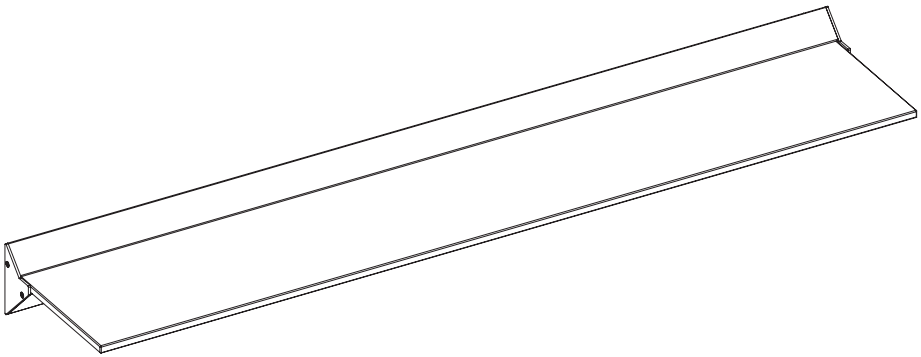

Sonderlängen auf Anfrage

GERA Profileinbauleuchte

www.gera-leuchten.de

Artikelliste 05.07.2024

Lichtfarbe neutralweiß

Länge mm	Watt	aluminiumfarbig	edelstahlfarbig
		Artikel-Nr.	Artikel-Nr.
600	12	**040 061**	**040 081**
900	17,5	**040 062**	**040 082**
1200	23,5	**040 063**	**040 083**
1500	29	**040 064**	**040 084**
1800	35	**040 065**	**040 085**
2100	40,5	**040 066**	**040 086**

Lichtfarbe warmweiß

Länge mm	Watt	aluminiumfarbig	edelstahlfarbig
		Artikel-Nr.	Artikel-Nr.
600	12	**040 071**	**040 091**
900	17,5	**040 072**	**040 092**
1200	23,5	**040 073**	**040 093**
1500	29	**040 074**	**040 094**
1800	35	**040 075**	**040 095**
2100	40,5	**040 076**	**040 096**

GERA Steuerungssysteme

Diese Leuchte wird mit einem externen elektronischen GERA Steuerungssystem betrieben.

Passende GERA Steuerungssysteme siehe Artikelliste.

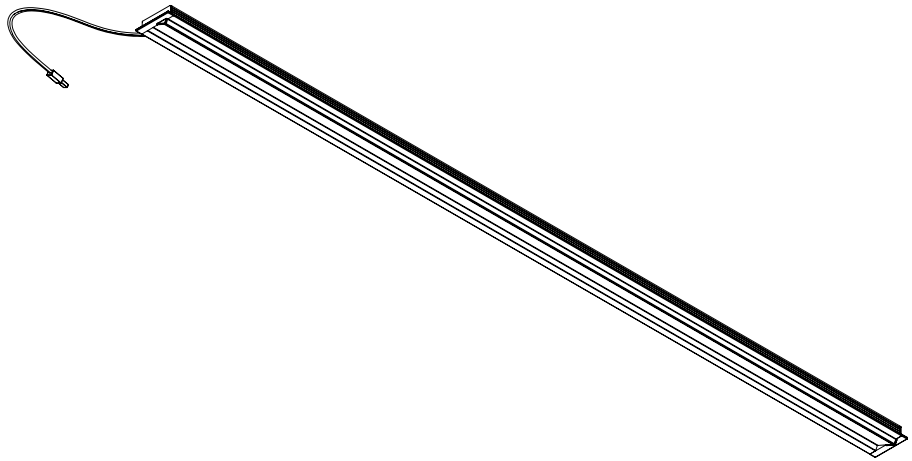

Sonderlängen auf Anfrage

GERA Profileinbauleuchte

www.gera-leuchten.de

Artikelliste 05.07.2024

Lichtfarbe Farbadaption

Länge mm	Watt	aluminiumfarbig	edelstahlfarbig
		Artikel-Nr.	Artikel-Nr.
600	12	**040 271**	**040 281**
900	17,5	**040 272**	**040 282**
1200	23,5	**040 273**	**040 283**
1500	29	**040 274**	**040 284**
1800	35	**040 275**	**040 285**
2100	40,5	**040 276**	**040 286**

GERA Steuerungssysteme

Diese Leuchte wird mit einem externen elektronischen GERA Steuerungssystem betrieben.

Passende GERA Steuerungssysteme siehe Artikelliste.

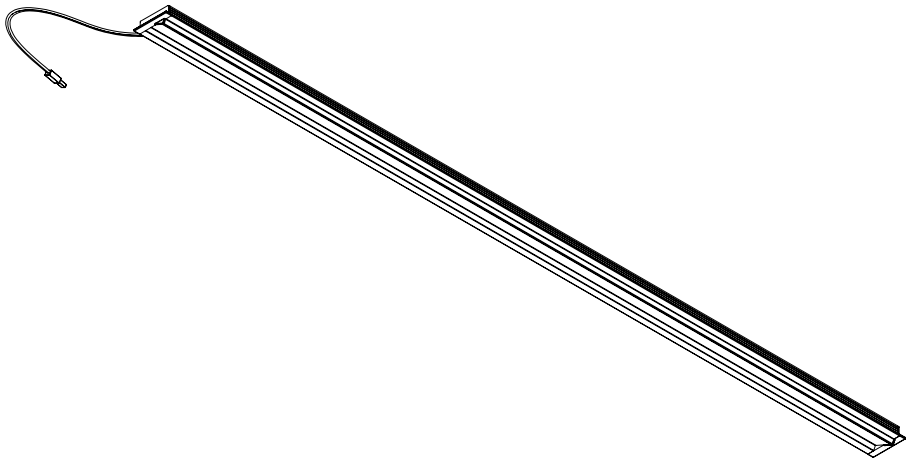

Sonderlängen auf Anfrage

GERA Profileinbauleuchte

www.gera-leuchten.de

Artikelliste 05.07.2024

Leuchte mit Sensorschalter, berührungslos schaltbar
Lichtfarbe neutralweiß

Länge mm	Watt	aluminiumfarbig	edelstahlfarbig
		Artikel-Nr.	Artikel-Nr.
600	12	**040 121**	**040 141**
900	17,5	**040 122**	**040 142**
1200	23,5	**040 123**	**040 143**
1500	29	**040 124**	**040 144**
1800	35	**040 125**	**040 145**
2100	40,5	**040 126**	**040 146**

Leuchte mit Sensorschalter, berührungslos schaltbar
Lichtfarbe warmweiß

Länge mm	Watt	aluminiumfarbig	edelstahlfarbig
		Artikel-Nr.	Artikel-Nr.
600	12	**040 131**	**040 151**
900	17,5	**040 132**	**040 152**
1200	23,5	**040 133**	**040 153**
1500	29	**040 134**	**040 154**
1800	35	**040 135**	**040 155**
2100	40,5	**040 136**	**040 156**

GERA Steuerungssysteme

Diese Leuchte wird mit einem externen elektronischen GERA Steuerungssystem betrieben.

Passende GERA Steuerungssysteme siehe Artikelliste.

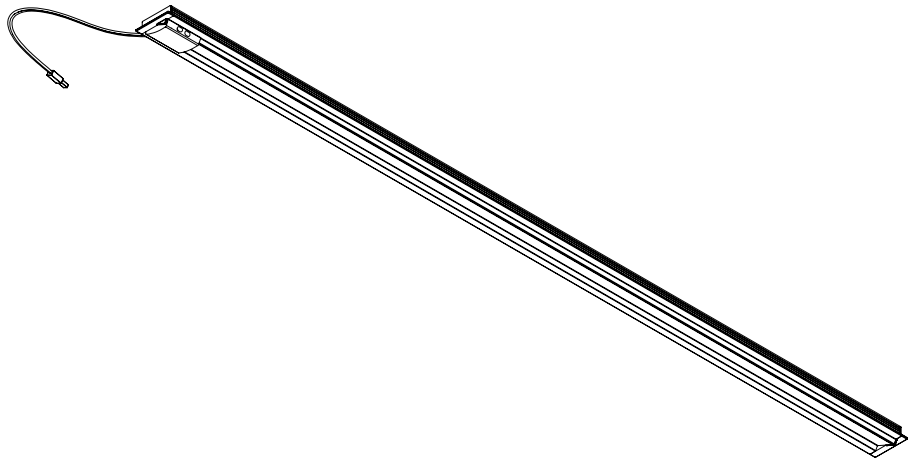

Sonderlängen auf Anfrage

GERA Profileinbauleuchte

www.gera-leuchten.de

Artikelliste 05.07.2024

Leuchte mit Innenschranksensor
Lichtfarbe neutralweiß

Länge mm	Watt	aluminiumfarbig	edelstahlfarbig
		Artikel-Nr.	Artikel-Nr.
600	12	**040 161**	**040 181**
900	17,5	**040 162**	**040 182**
1200	23,5	**040 163**	**040 183**
1500	29	**040 164**	**040 184**
1800	35	**040 165**	**040 185**
2100	40,5	**040 166**	**040 186**

Leuchte mit Innenschranksensor
Lichtfarbe warmweiß

Länge mm	Watt	aluminiumfarbig	edelstahlfarbig
		Artikel-Nr.	Artikel-Nr.
600	12	**040 171**	**040 191**
900	17,5	**040 172**	**040 192**
1200	23,5	**040 173**	**040 193**
1500	29	**040 174**	**040 194**
1800	35	**040 175**	**040 195**
2100	40,5	**040 176**	**040 196**

GERA Steuerungssysteme

Diese Leuchte wird mit einem externen elektronischen GERA Steuerungssystem betrieben.

Passende GERA Steuerungssysteme siehe Artikelliste.

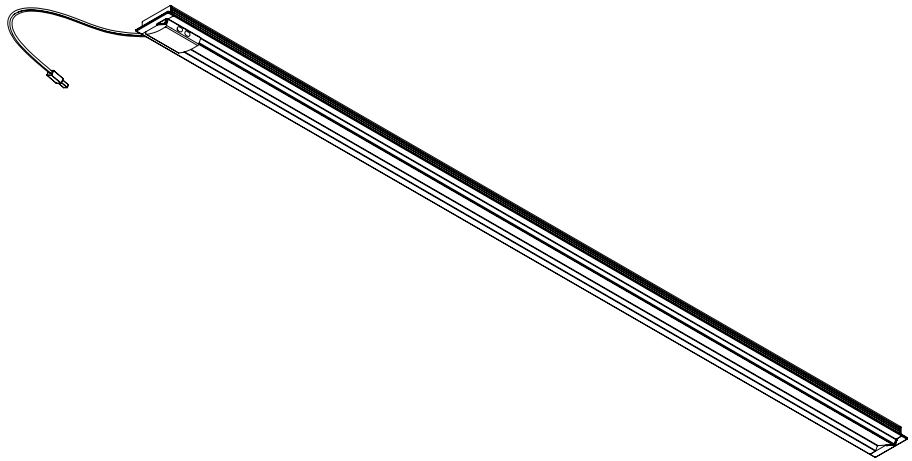

Sonderlängen auf Anfrage

GERA Stehleuchte AVION

www.gera-leuchten.de

Artikelliste 05.07.2024

Lichtfarbe Weißadaption

Höhe mm	aluminiumfarbig	weiß	schwarz
	Artikel-Nr.	Artikel-Nr.	Artikel-Nr.
1800	**070 012**	**070 013**	**070 016**

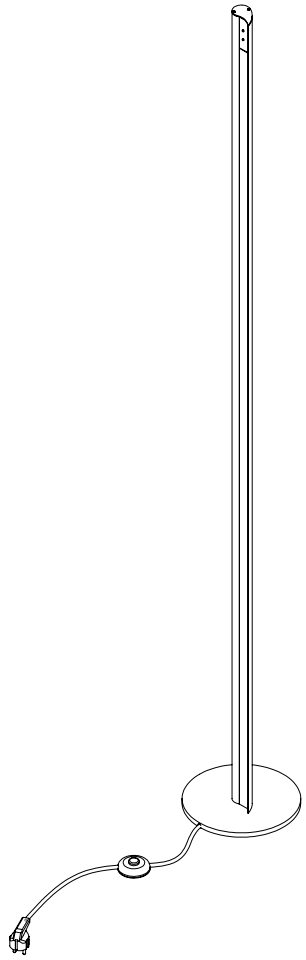

GERA Wandleuchte AVION

www.gera-leuchten.de

Artikelliste 05.07.2024

Lichtfarbe Weißadaption

Länge mm	aluminiumfarbig
	Artikel-Nr.
600	**071 011**
900	**071 012**
1000	**071 013**
1200	**071 014**
1500	**071 015**

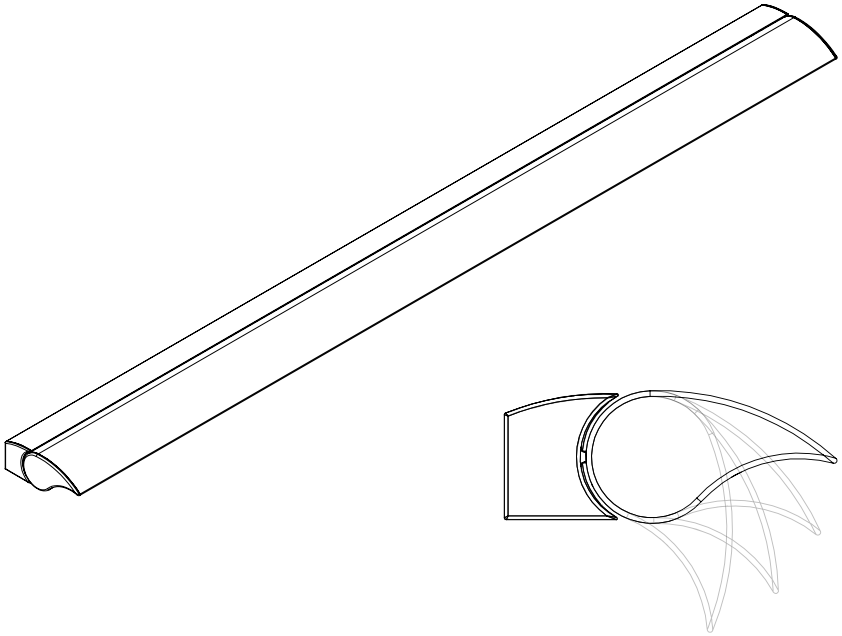

Sonderlängen auf Anfrage, max. 1500 mm

GERA Einbaustrahler rund

www.gera-leuchten.de

Artikelliste 05.07.2024

Lichtfarbe Weißadaption

edelstahlfarbig	aluminiumfarbig	schwarz
Artikel-Nr.	Artikel-Nr.	Artikel-Nr.
001 001	**001 002**	**001 019**

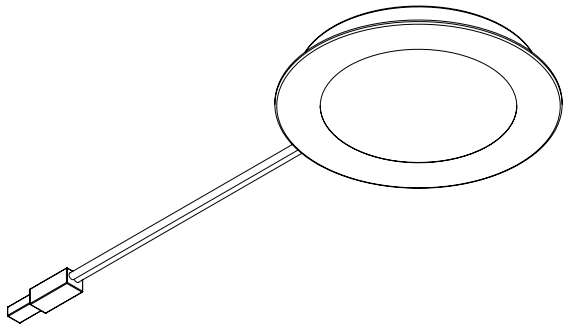

GERA Einbaustrahler quadratisch

www.gera-leuchten.de

Artikelliste 05.07.2024

Lichtfarbe Weißadaption

edelstahlfarbig	aluminiumfarbig	schwarz
Artikel-Nr.	Artikel-Nr.	Artikel-Nr.
001 011	**001 012**	**001 014**

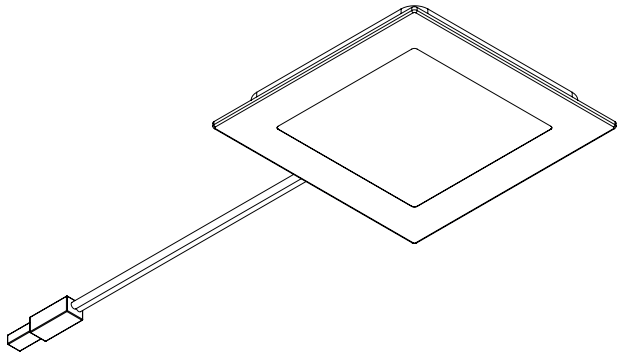

GERA Trafo LED

www.gera-leuchten.de

Artikelliste 05.07.2024

Leistung	Artikel-Nr.
30 W	**710 201**
50 W	**710 202**
75 W	**710 203**

Verlängerungsleitung	**710 041**
Verteiler	**710 040**

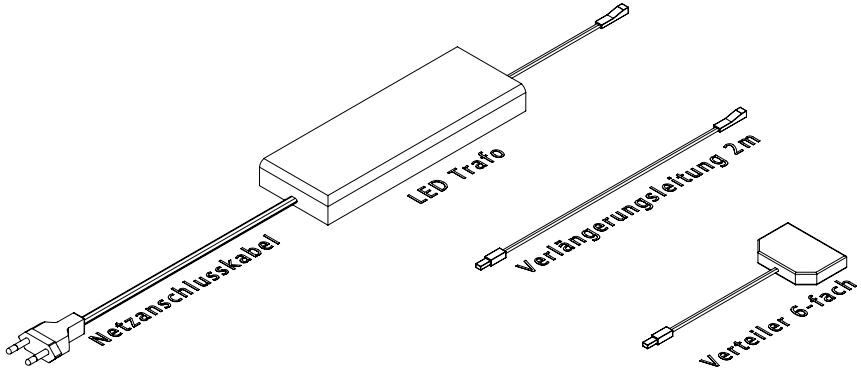

GERA Steuerungssystem LED mit Bewegungsmelder

www.gera-leuchten.de

Artikelliste 05.07.2024

Leistung	Artikel-Nr.
30 W	**710 211**
50 W	**710 212**
75 W	**710 213**

Verlängerungsleitung	**710 041**
Verteiler	**710 040**

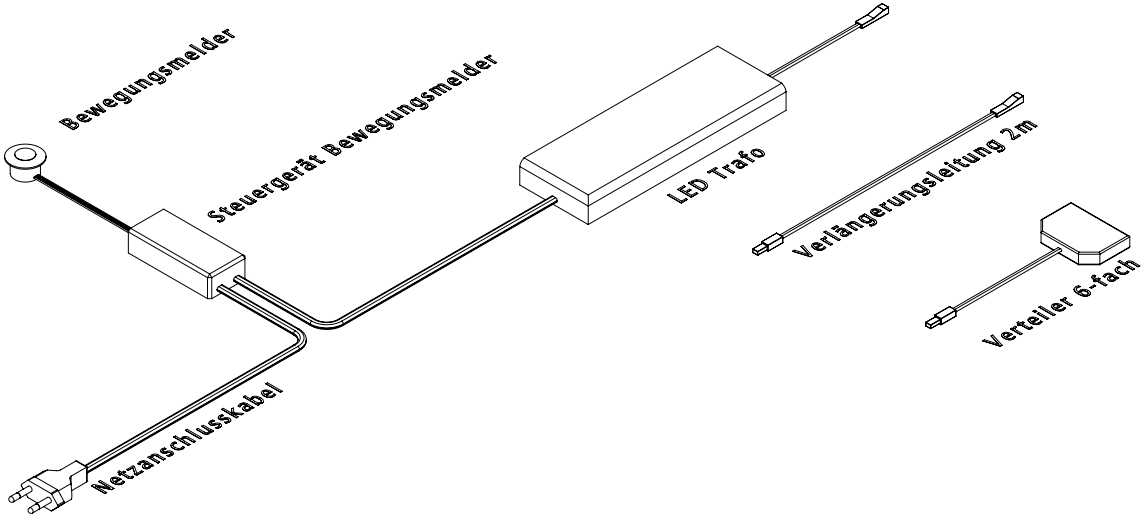

GERA Steuerungssystem LED mit Funkschalter

www.gera-leuchten.de

Artikelliste 05.07.2024

Leistung	Artikel-Nr.
30 W	**710 221**
50 W	**710 222**
75 W	**710 223**

Verlängerungsleitung	**710 041**
Verteiler	**710 040**

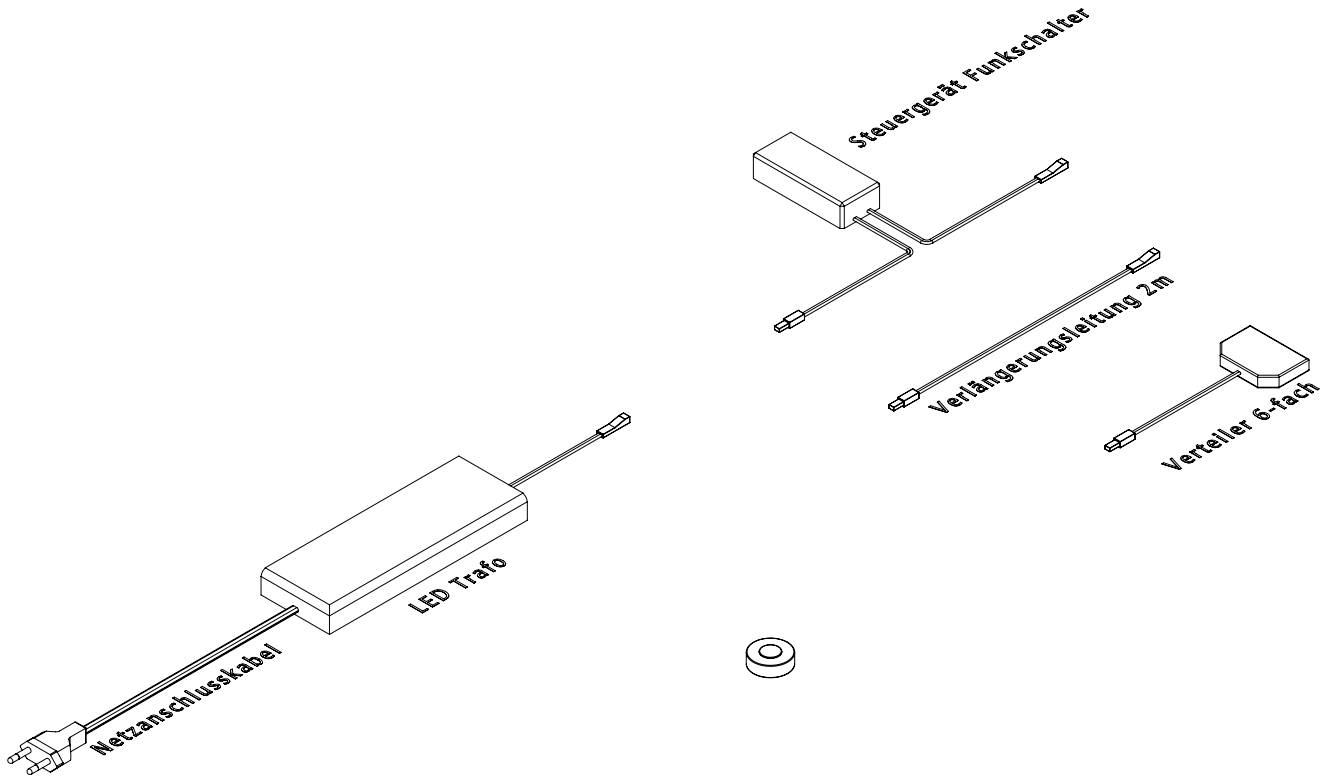

GERA Steuerungssystem LED
mit Sensorschalter im Gehäuse

www.gera-leuchten.de

Artikelliste 05.07.2024

Leistung	Artikel-Nr.
30 W	**710 231**
50 W	**710 232**
75 W	**710 233**

Verlängerungsleitung	**710 041**
Verteiler	**710 040**

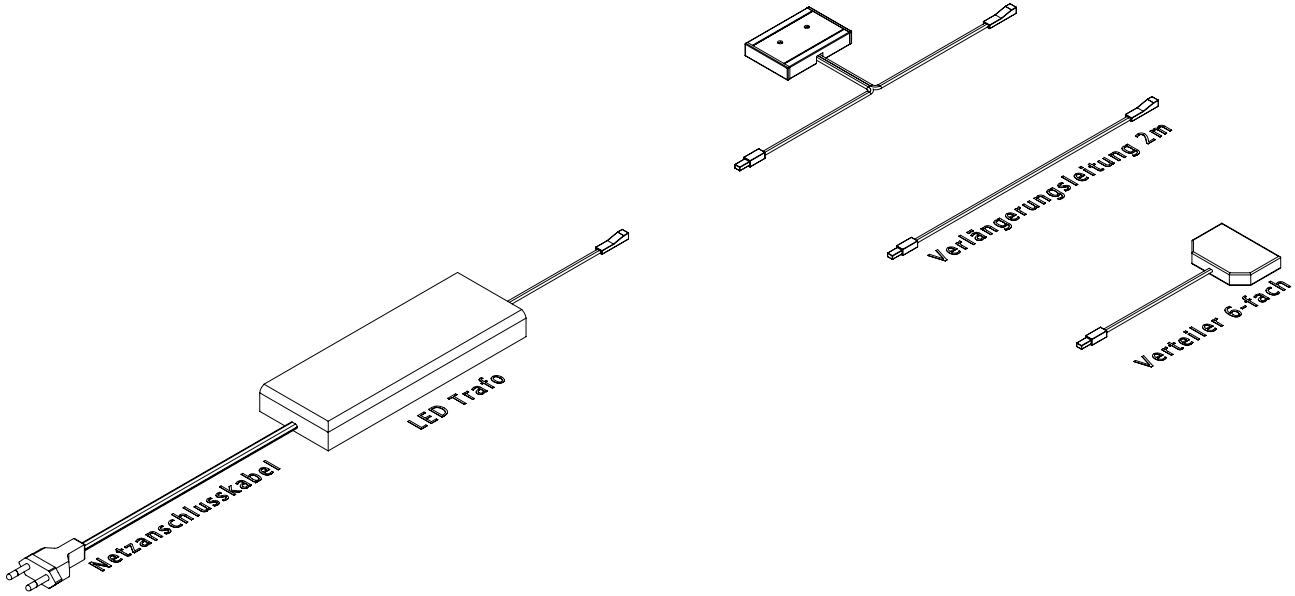

GERA Steuerungssystem LED Weißadaption mit Funklichtsteuerung

www.gera-leuchten.de

Artikelliste 05.07.2024

Leistung	Artikel-Nr.
30 W	**710 241**
50 W	**710 242**
75 W	**710 243**

Verlängerungsleitung	**710 041**
Verteiler	**710 040**

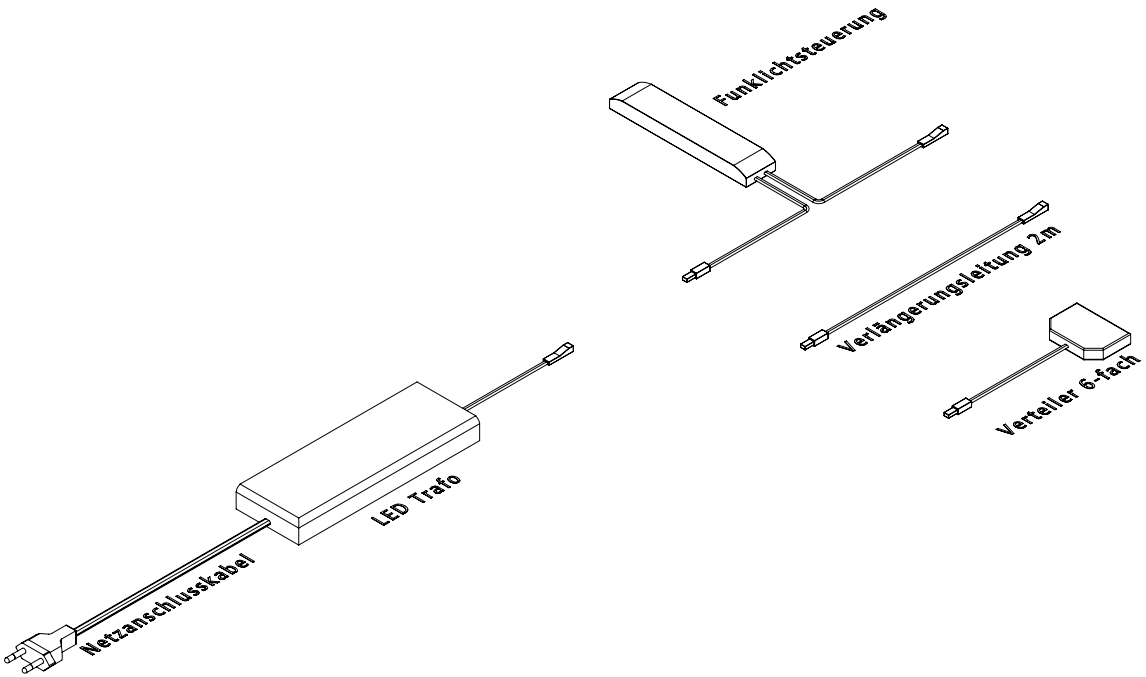

GERA Steuerungssystem LED Weißadaption mit Funkfernbedienung

www.gera-leuchten.de

Artikelliste 05.07.2024

Leistung	Artikel-Nr.
30 W	**710 251**
50 W	**710 252**
75 W	**710 253**

Receiver	**710 258**
Verlängerungsleitung	**710 041**
Verteiler	**710 040**
Funkfernbedienung 6 Zonen	**710 260**

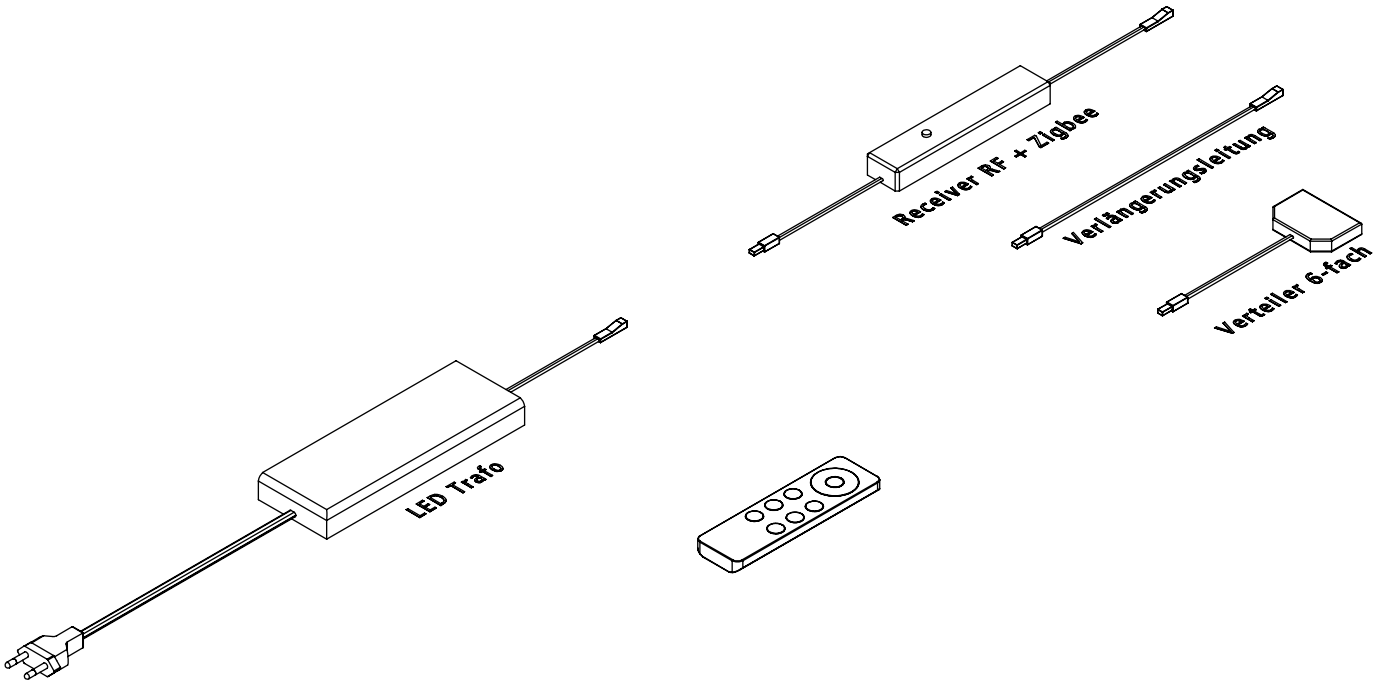

GERA Steuerungssystem LED Farbadaption mit Funkfernbedienung

www.gera-leuchten.de

Artikelliste 05.07.2024

Leistung	Artikel-Nr.
30 W	**710 291**
50 W	**710 292**
75 W	**710 293**

Verlängerungsleitung	**710 041**
Verteiler	**710 040**

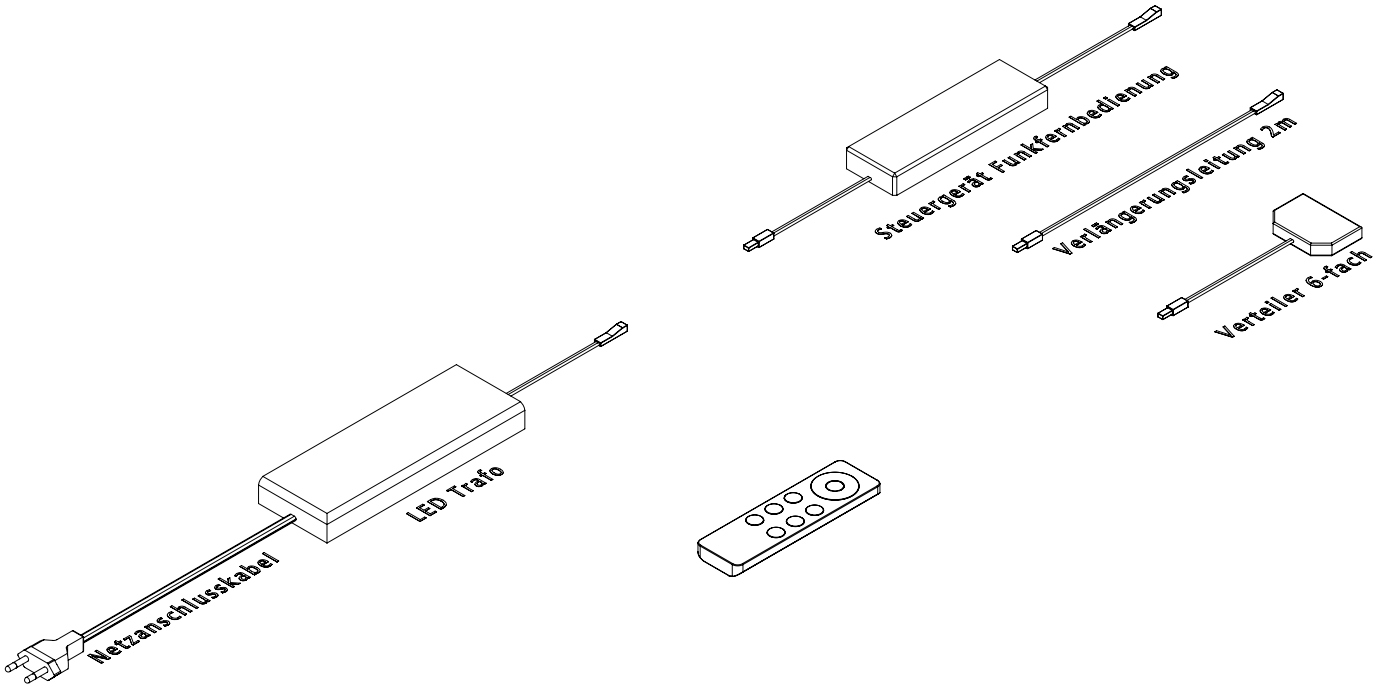

GERA Steuerungssystem LED Weißadaption mit Microknopfschalter im Gehäuse

www.gera-leuchten.de

Artikelliste 05.07.2024

Leistung	Artikel-Nr.
30 W	**710 261**
50 W	**710 262**
75 W	**710 263**

Verlängerungsleitung	**710 041**
Verteiler	**710 040**

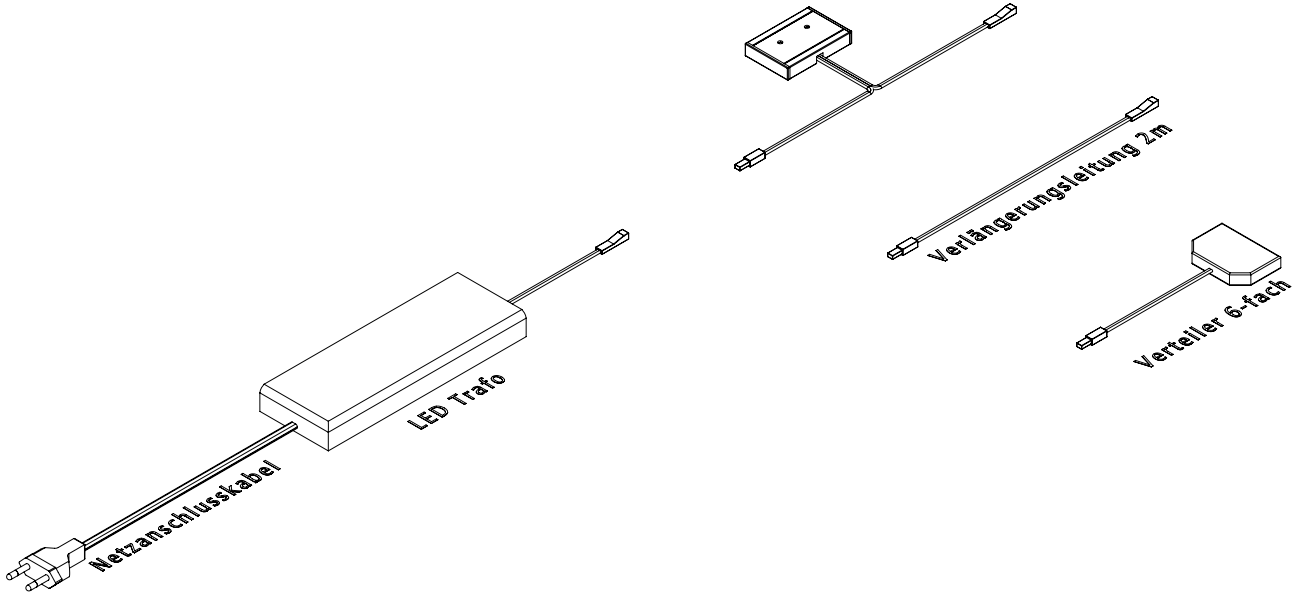

GERA Steuerungssystem LED Farbadaption RGB-W mit Funklichtsteuerung

www.gera-leuchten.de

Artikelliste 05.07.2024

Leistung	Artikel-Nr.
30 W	**710 271**
50 W	**710 272**
75 W	**710 273**

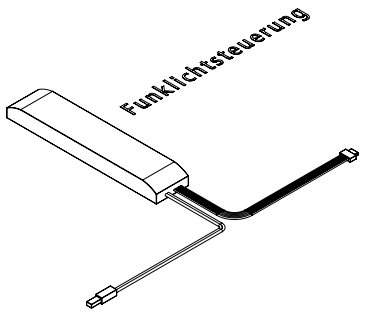

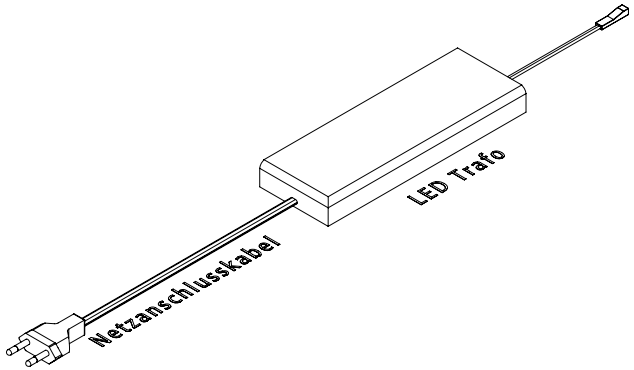

GERA LED Trafo 24 V

www.gera-leuchten.de

Artikelliste 05.07.2024

Leistung	Artikel-Nr.
30 W/24V	**710 251**
50 W/24V	**710 252**
75 W/24V	**710 253**

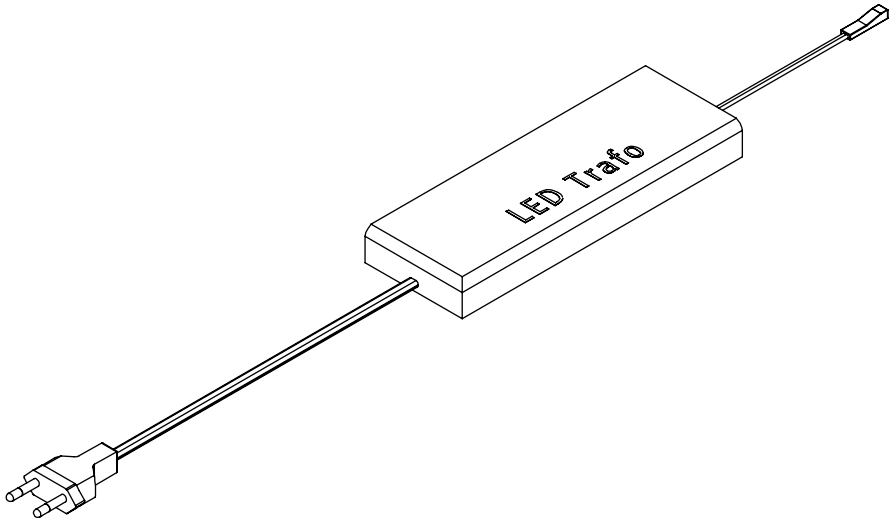

GERA Funkfernbedienung Weißadaption 6 Zonen

www.gera-leuchten.de

Artikelliste 05.07.2024

	Artikel-Nr.
Funkfernbedienung 6 Zonen	**710 260**

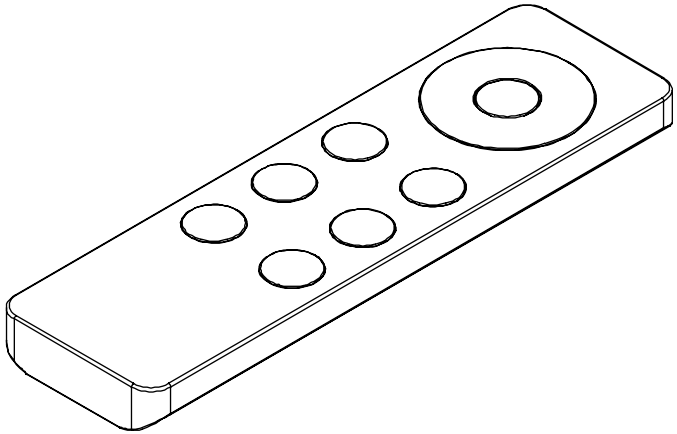

GERA Receiver RF + Zigbee Weißadaption

www.gera-leuchten.de

Artikelliste 05.07.2024

	Artikel-Nr.
Receiver RF + Zigbee	**710 258**

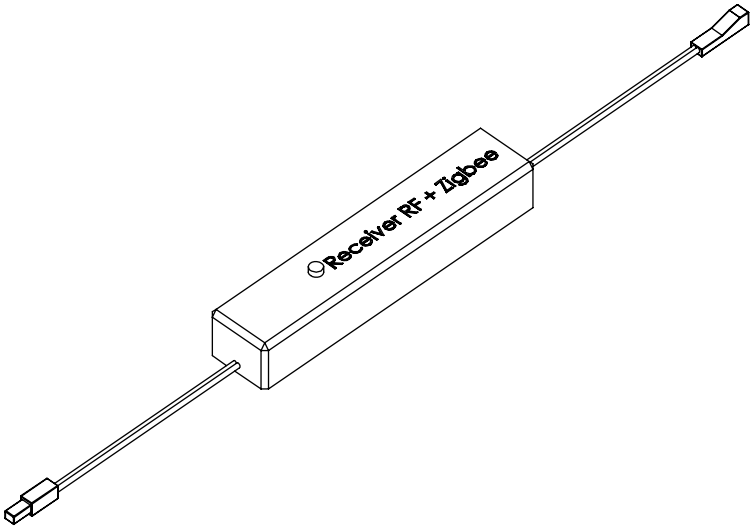

GERA Zubehör Steuerungssysteme

www.gera-leuchten.de

Artikelliste 05.07.2024

	Artikel-Nr.
Verlängerungsleitung	**710 041**
Verteiler 6-fach	**710 040**
Verpolungsleitung	**710 044**

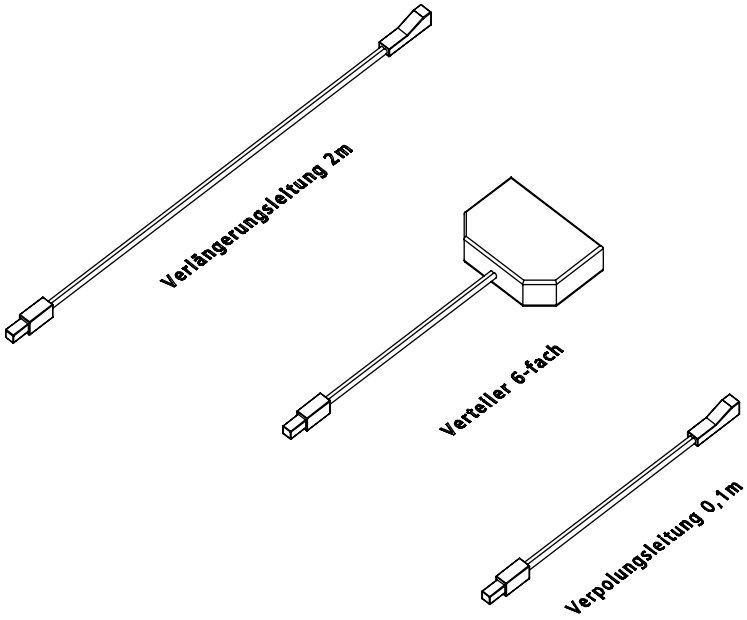

Unterbauleuchte 20 x 10
GERA Lichtsystem 4

www.gera-leuchten.de

Artikelliste 05.07.2024

Lichtfarbe neutralweiß

Länge mm	Watt	aluminiumfarbig
		Artikel-Nr.
200 - 1500	19,0	**409 206**

Lichtfarbe warmweiß

Länge mm	Watt	aluminiumfarbig
		Artikel-Nr.
200 - 1500	19,0	**409 205**

Lichtfarbe Weißadaption

Länge mm	Watt	aluminiumfarbig
		Artikel-Nr.
200 - 1500	14,4	**409 207**

GERA Steuerungssysteme

Diese Leuchte wird mit einem externen elektronischen GERA Steuerungssystem betrieben.

Passende GERA Steuerungssysteme siehe Artikelliste.

Sonderlängen auf Anfrage

Unterbauleuchte 20 x 10 mit Sensor
GERA Lichtsystem 4

www.gera-leuchten.de

Artikelliste 05.07.2024

Lichtfarbe neutralweiß

Länge mm	Watt	aluminiumfarbig
		Artikel-Nr.
200 - 1500	19,0	**409 216**

Lichtfarbe warmweiß

Länge mm	Watt	aluminiumfarbig
		Artikel-Nr.
200 - 1500	19,0	**409 215**

Lichtfarbe Weißadaption

Länge mm	Watt	aluminiumfarbig
		Artikel-Nr.
200 - 1500	14,4	**409 217**

Sonderlängen auf Anfrage