Pendelleuchte 40 x 40
GERA Lichtsystem 6

www.gera-leuchten.de

Artikelliste 01.06.2023

berührungslos schaltbar und dimmbar

Lichtfarbe neutralweiß

Länge mm	aluminiumfarbig	edelstahlfarbig	schwarz
	Artikel-Nr.	Artikel-Nr.	Artikel-Nr.
900	**617 261**	**617 271**	**617 311**
1200	**617 262**	**617 272**	**617 312**
1500	**617 263**	**617 273**	**617 313**
1800	**617 302**	**617 304**	**617 317**

Lichtfarbe warmweiß

Länge mm	aluminiumfarbig	edelstahlfarbig	schwarz
	Artikel-Nr.	Artikel-Nr.	Artikel-Nr.
900	**617 264**	**617 274**	**617 314**
1200	**617 265**	**617 275**	**617 315**
1500	**617 266**	**617 276**	**617 316**
1800	**617 301**	**617 303**	**617 318**

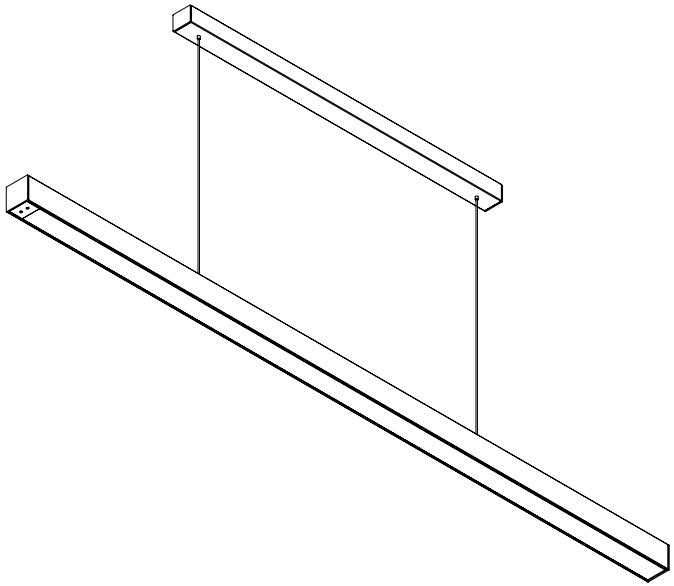

Sonderlängen auf Anfrage

Pendelleuchte 40 x 40
GERA Lichtsystem 6

www.gera-leuchten.de

Artikelliste 17.07.2023

schaltbar und dimmbar mit Fernbedienung
Weißadaption

Länge mm	aluminiumfarbig	edelstahlfarbig	schwarz
	Artikel-Nr.	Artikel-Nr.	Artikel-Nr.
900	**617 290**	**617 291**	**617 320**
1200	**617 293**	**617 294**	**617 321**
1500	**617 296**	**617 297**	**617 322**
1800	**617 307**	**617 308**	**617 323**

Fernbedienung

	Artikel-Nr.
Fernbedienung Weißadaption	**710 260**

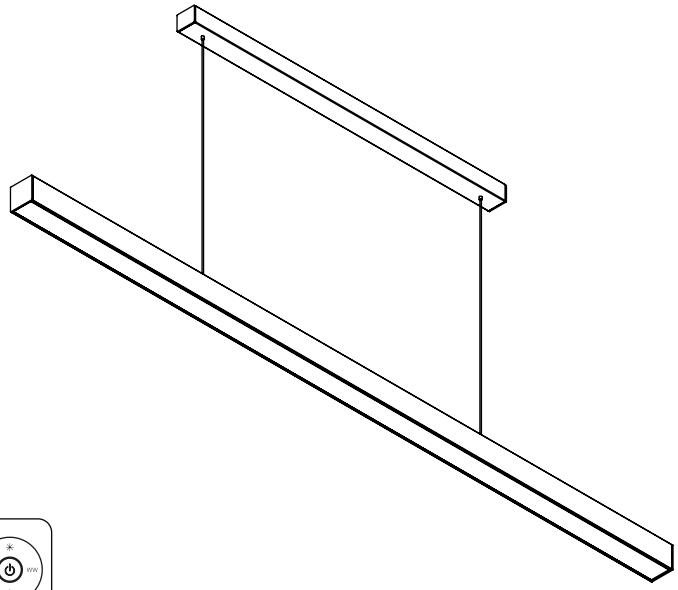

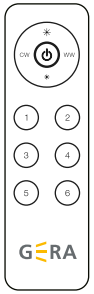

Sonderlängen auf Anfrage