GERA Wandregal 100
GERA Lichtsystem 6

www.gera-leuchten.de

Artikelliste 17.07.2023

Lichtfarbe Weißadaption

Ausführung	aluminiumfarbig	schwarz
	Artikel-Nr.	Artikel-Nr.
1er Set	**630 361**	**630 371**
2er Set	**630 362**	**630 372**

Lichtfarbe Farbadaption

Ausführung	aluminiumfarbig	schwarz
	Artikel-Nr.	Artikel-Nr.
1er Set	**630 363**	**630 373**
2er Set	**630 364**	**630 374**

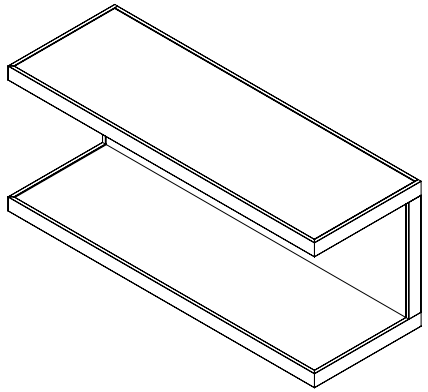

Einlegeboden|Rückwand*

	Artikel-Nr.
Glasboden satiniert	**694 008**
Furnierboden Eiche dunkel	**694 014**
Furnierboden schilfbraun	**694 015**
Rückwandglas satiniert	**630 401**

Fernbedienung

	Artikel-Nr.
Fernbedienung Weißadaption	**710 260**
Fernbedienung Farbadaption	**694 062**

* müssen separat bestellt werden