Glasablage 40 x 40
GERA Lichtsystem 6

www.gera-leuchten.de

Technische Informationen 21.02.2020

Leuchtenanschluss	mittig, direkt an Anschlussklemme
Leuchtenlänge	maximal 1200 mm
Traglast	5 kg/m
Oberfläche	aluminiumfarbig eloxiert
	edelstahlfarbig eloxiert
Ausstattung	Wippschalter rechts
	Einscheibensicherheitsglas satiniert

Nennspannung	230 V, 50 – 60 Hz
Leuchtmittel	LED
Lichtfarbe	2700 K (warmweiß)
	4000 K (neutralweiß)
Helligkeit	350 lm/m
Leistung	7,5 W/m
Energieeffizienzklasse	A+
Schutzklasse	
Schutzart	IP 20

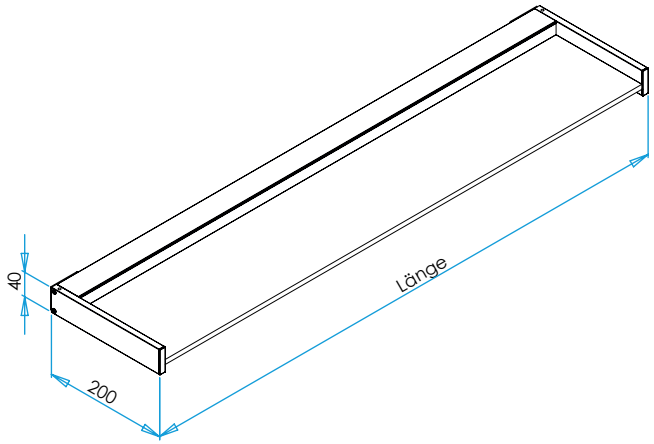

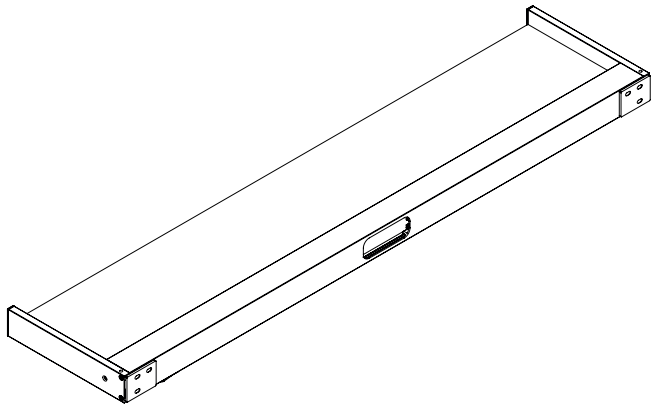

Maße in mm