Einbauleuchte abgeblendet
GERA Lichtsystem 4

www.gera-leuchten.de

Technische Informationen 08.12.2023

Leuchtenanschluss	links, Anschlussleitung 1,5 m mit Ministecker
Oberfläche	aluminiumfarbig eloxiert
Ausstattung	Weißadaption regelbar von warmweiß zu neutralweiß und dimmbar über Fernbedienung
Empfohlenes Fräsmaß	22 x 10 x (Leuchtenlänge - 3mm) Das Fräsmaß ist dem Plattenmaterial individuell anzupassen!

Nennspannung	24V DC
Lichtfarbe Weißadaption	2700 K - 4000 K
Helligkeit	1000 lm/m
Leistung	14,5 W/m
Farbwiedergabeindex	> 90 Ra
Energieeffizienzklasse	E
Schutzklasse	III
Schutzart	IP 20

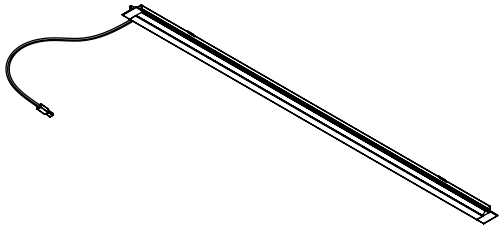

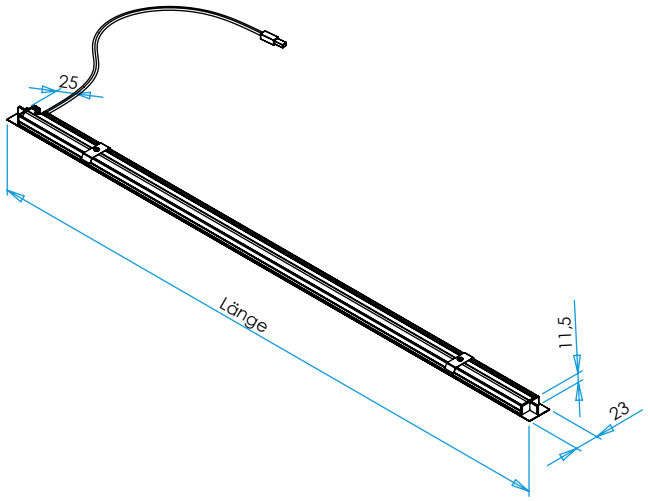

Maße in mm