Garderobenleuchte mit Metallblende
GERA Lichtsystem 8

www.gera-leuchten.de

Technische Informationen 08.12.2023

Leuchtenanschluss	mittig, direkt an Anschlussklemme
Leuchtenmaße	600 x 76,5 x 94 mm
	900 x 76,5 x 94 mm
	1200 x 76,5 x 94 mm
Acrylabdeckung	wegen Wärmeausdehnung verkürzt geliefert
Oberfläche	aluminiumfarbig eloxiert
	schwarz eloxiert
Ausstattung	Microknopfschalter
	Nut für Hakenleiste
	Weißadaption regelbar von warmweiß zu kaltweiß und dimmbar
	LED Band kann vom Nutzer gewechselt werden

Lichtverteilungsdiagramm

Kelvin	2700	4000	120°	**Abstand**
Lux	540	600	·	250 mm
	230	270	·	500 mm
	120	140	·	750 mm
	90	100	·	1000 mm

Nennspannung	230 V, 50 – 60 Hz
Leuchtmittel	LED
Lichtfarbe Weißadaption	2700 K - 6000 K
Helligkeit	1000 lm/m
Leistung	14,5 W/m
Farbwiedergabeindex	> 90 Ra
Energieeffizienzklasse	E
Schutzklasse	⊘
Schutzart	IP 20

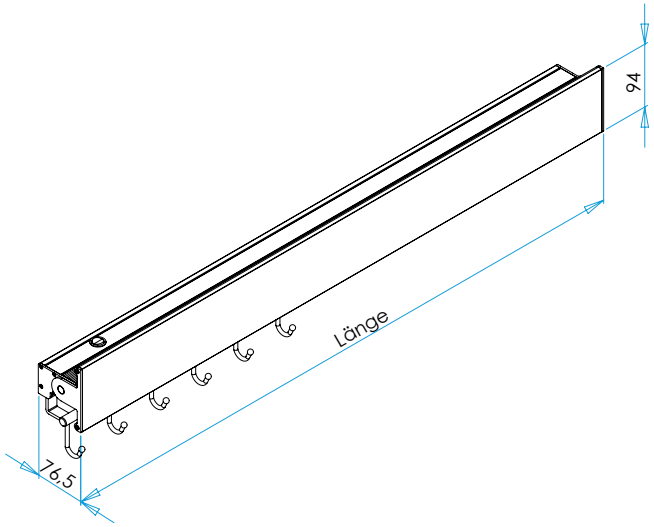

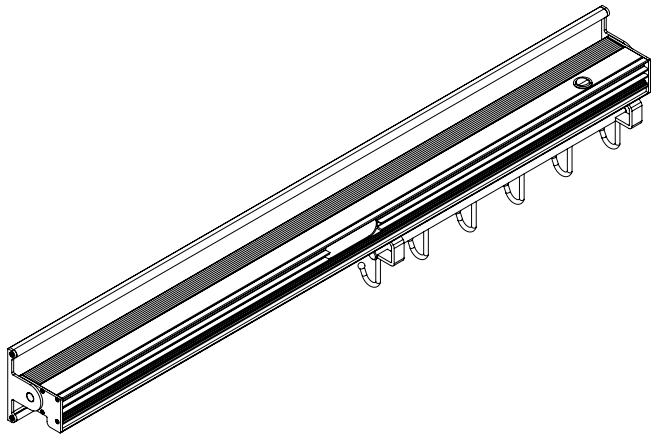

Maße in mm