Profilleuchte
GERA Lichtsystem 7

www.gera-leuchten.de

Technische Informationen 08.12.2023

Leuchtenanschluss	planbar, Anschlussleitung 1,5 m mit Ministecker
Schenkellänge	minimal 100 mm maximal 5000 mm
Oberfläche	aluminiumfarbig eloxiert
Achtung!	Bei Eckverbindungen Raum für die LED-Steckverbindungen vorsehen Bohrung für die Anschlussleitung mindestens 10 mm Durchmesser

Lichtverteilungsdiagramm

Kelvin	2700	4000	95°	**Abstand**
Lux	250	260	·	250 mm
	110	120	·	500 mm
	60	60	·	750 mm
	40	40	·	1000 mm

Nennspannung	24 V DC
Leuchtmittel	LED
Lichtfarbe	2700 K (warmweiß) 4000 K (neutralweiß)
Helligkeit	850 lm/m
Leistung	7,5 W/m
Farbwiedergabeindex	> 90 Ra
Energieeffizienzklasse	E
Schutzklasse	III
Schutzart	IP 20

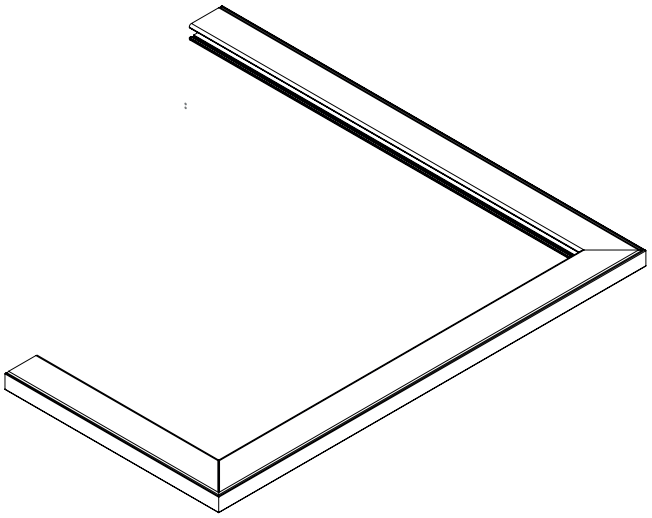

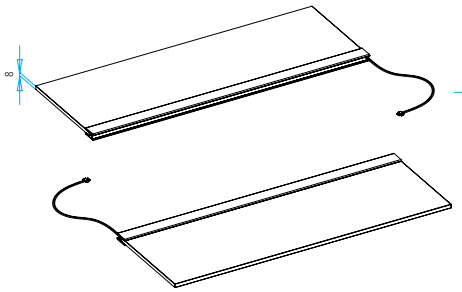

Profilquerschnitt

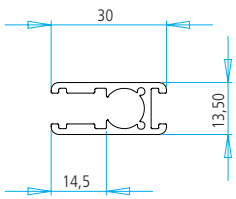

Maße in mm