GERA Sideboard 100
GERA Lichtsystem 6

www.gera-leuchten.de

Technische Informationen 08.12.2023

Leuchtenanschluss	direkt an Versorgungseinheit
Regalmaße	1000 x 350 x 800 mm (L x B x H)
Traglast	20 kg/Einlegeboden
Oberfläche	aluminiumfarbig eloxiert
	schwarz eloxiert
Einlegeböden	Glasboden satiniert 8 mm
	Furnierboden Eiche dunkel
	Furnierboden Eiche schilfbraun
Bodenmaße	978 x 327 x 8 mm
Ausstattung	Weißadaption - regelbar von warmweiß zu kaltweiß und dimmbar über Fernbedienung
	Sonderausführung mit Microknopfschalter
	Farbadaption - regelbar über gesamtes Farbspektrum und dimmbar über Fernbedienung
	LED Band kann vom Nutzer gewechselt werden

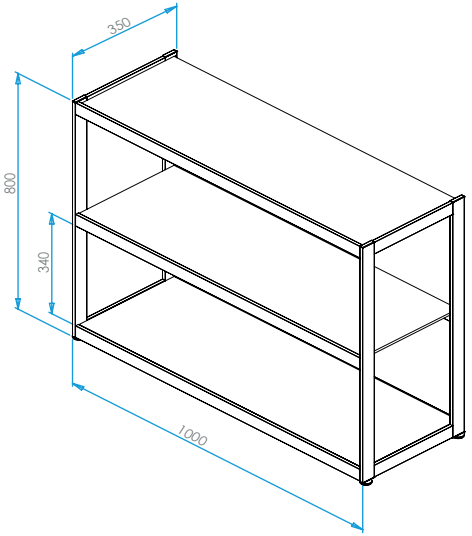

Nennspannung	230 V, 50 – 60 Hz
Leuchtmittel	LED
Lichtfarbe Weißadaption	2700 K - 6000 K
Helligkeit	1000 lm/m
Leistung	14,5 W/m
Lichtfarbe Farbadaption	gesamtes Farbspektrum
Helligkeit	1000 lm/m
Leistung	20 W/m
Farbwiedergabeindex	> 90 Ra
Energieeffizienzklasse	E
Schutzklasse	⊘
Schutzart	IP 20

CE

Maße in mm