Unterbauleuchte 2P3
GERA Lichtsystem 2

www.gera-leuchten.de

Technische Informationen 08.12.2023

Leuchtenanschluss	frei wählbar, direkt an Anschlussklemme oder mit Anschlussleitung 2m, Schukostecker beigelegt
Leuchtenlänge	minimal 500 mm maximal 3900 mm
Leuchtmittel	LED Weißadaption LED warmweiß
Traglast	8 kg/m
Oberfläche	aluminiumfarbig eloxiert edelstahlfarbig eloxiert schwarz eloxiert
Ausstattung	Steckdosen 16A, in verschiedenen Ländervarianten möglich Weißadaption regelbar von warmweiß zu neutralweiß und dimmbar Nut für Haken Nut für Aufbewahrungsboxen USB Ladedose

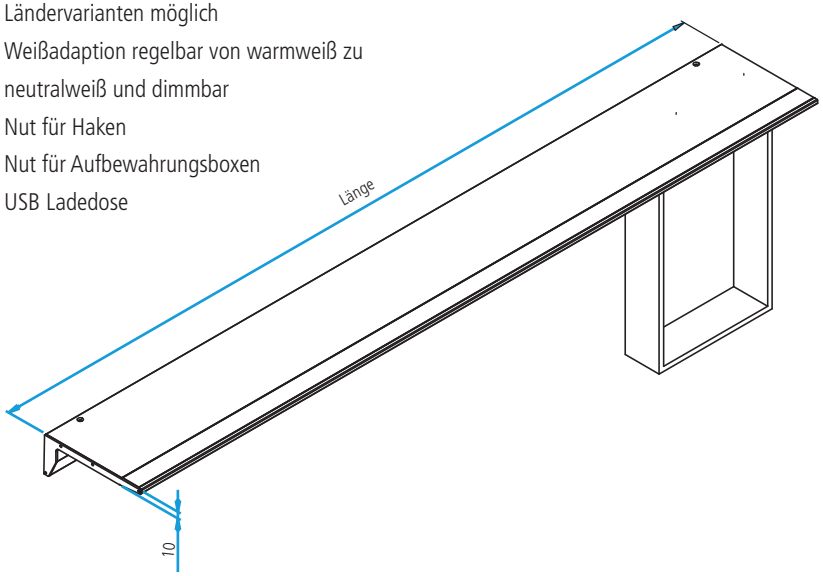

Nennspannung	230 V, 50 – 60 Hz
Leuchtmittel	LED
Lichtfarbe Weißadaption	2700 K - 4000 K
Helligkeit	1000 lm/m1600 lm/m
Leistung	14,5 W/m/19 W/m
Lichtfarbe warmweiß	2700 K
Helligkeit	1000 lm/m1600 lm/m
Leistung	14,5 W/m/19 W/m
Farbwiedergabeindex	> 90 Ra
Energieeffizienzklasse	E
Schutzklasse	⊘
Schutzart	IP 20

M M CE

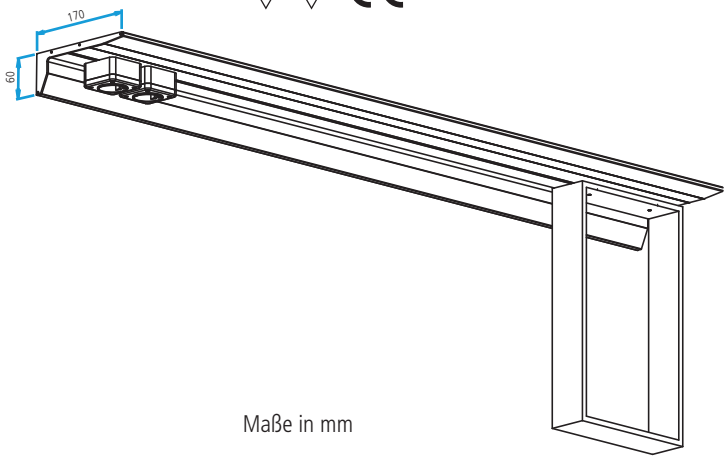

Maße in mm