GERA Wandleuchte AVION

www.gera-leuchten.de

Technische Informationen 04.07.2024

Leuchtenanschluss	mittig, direkt an Anschlussklemme
Leuchtenmaße	600 x 88 x 40 mm
	900 x 88 x 40 mm
	1200 x 88 x 40 mm
	1500 x 88 x 40 mm
Acrylabdeckung	wegen Wärmeausdehnung verkürzt geliefert
Oberfläche	aluminiumfarbig eloxiert
Ausstattung	Microknopfschalter
	Schwenkbereich 4-stufig (69°)
	Weißadaption - regelbar von warmweiß zu kaltweiß und dimmbar
	LED Band kann vom Nutzer gewechselt werden

Lichtverteilungsdiagramm

Kelvin	2700	4000	6500	90°	**Abstand**
Lux	1220	1400	1560	·	250 mm
	550	640	710	·	500 mm
	300	350	380	·	750 mm
	200	230	250	·	1000 mm

Nennspannung	230 V, 50 – 60 Hz
Leuchtmittel	LED
Lichtfarbe Weißadaption	2700 K - 6000 K
Helligkeit	1000 lm/m
Leistung	14,5 W/m
Farbwiedergabeindex	> 90 Ra
Energieeffizienzklasse	E
Schutzklasse	⊘
Schutzart	IP 20

CE

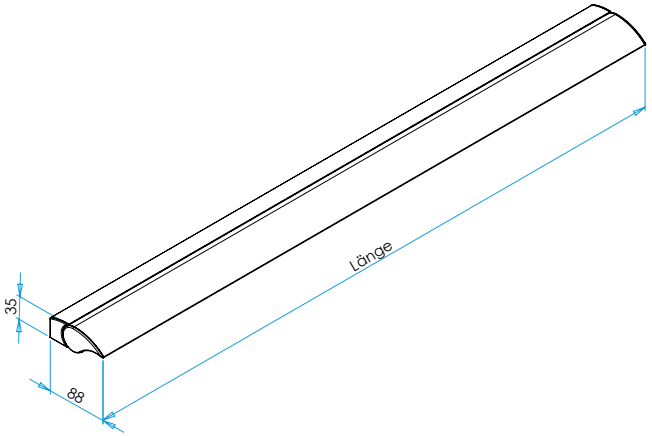

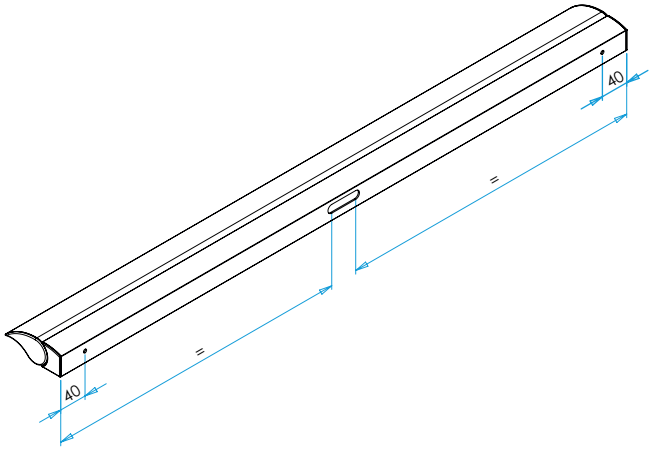

Maße in mm